ORIX

Instrucciones de Montaje
Assembly Instructions
Notice de Montage
Istruzioni di Montaggio
Instruções de Montagem
Montageanleitung

APARADOR ORIX 3P1C C/LUZ LED
SIDEBOARD ORIX 3D1DR W/LED LIGHT
BUFFET ORIX 3P1T A/LUMIERE LED

Version 15/08/2026

20848 EAN Code: 8435178387332

20883 EAN Code: 8435807205136

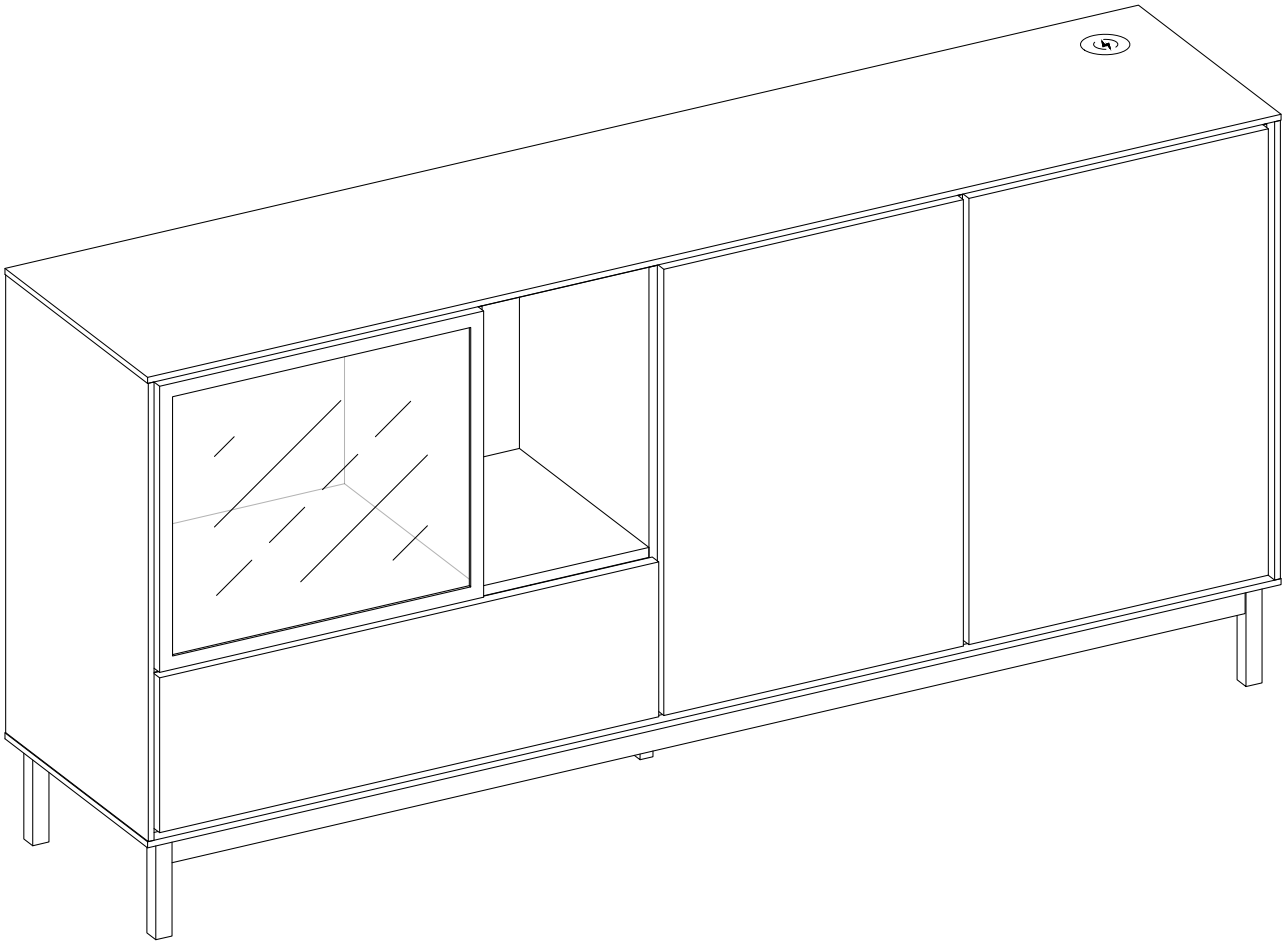

MARCKERIC S.L.
c/ Enlace Verola S/N
46430 Sollana - Valencia (SPAIN)
ventas@marckeric.com

MARCKERIC



ES: → IMPORTANTE: Antes de empezar, este mueble requiere montaje. Lea atentamente las instrucciones de montaje y consérvelas para futuras consultas.

→ Este mueble es para uso doméstico. Para uso en interiores únicamente.

→ Compruebe que tiene toda la tornillería y todas las piezas antes de empezar el montaje.

→ No monte ni utilice el mueble si hubiera piezas rotas o dañadas o si faltaran piezas, y emplee únicamente piezas aprobadas por el fabricante.

→ Apriete firmemente las fijaciones y emplee únicamente las herramientas suministradas o recomendadas.

→ El montaje, el apuntalamiento o la manipulación incorrectos podrían debilitar el ensamblado de las piezas.

->Mantenga a los niños alejados durante el montaje. El producto contiene piezas pequeñas que podrían ingerirse.

→ Todas las uniones deberán apretarse adecuadamente y verificarse periódicamente, volviéndolas a apretar si fuera necesario.

→ No desplace un mueble que esté cargado. El mueble no está diseñado para volverse a montar.

→El mueble no deberá exponerse a goteos o salpicaduras. No coloque objetos con líquidos, como pueden ser jarrones, encima del mueble.

→No coloque fuentes de llamas abiertas, tales como velas encendidas, sobre el mueble.

→Este aparato deberá usarse únicamente con el cable de alimentación suministrado. No utilice accesorios que no hayan sido recomendados por el fabricante.

→Corte la alimentación eléctrica durante el mantenimiento y la limpieza.

→El enchufe deberá permanecer accesible en todo momento. Mantenga el cable de alimentación alejado de superficies calientes.

→Fuente de luz sustituible (LED únicamente) por un profesional.

→Tenga cuidado de no retorcer, aplastar, pellizcar, cortar ni dañar de ningún otro modo el cable de alimentación durante el montaje o después de haber montado el producto.

→No utilice un alargador con este producto, a menos que el fabricante lo permita expresamente.

→No utilice el producto si el cable de alimentación, el enchufe, la toma de corriente o cualquier componente eléctrico están dañados.

→Mantenga el cable de alimentación alejado de bordes afilados, fuentes de calor y piezas móviles.

Seguridad de la carga inalámbrica

→ El cargador inalámbrico y el dispositivo que se está cargando pueden calentarse durante el funcionamiento normal. Esto es generalmente normal.

→ Si el dispositivo o la batería se calientan excesivamente, deje de cargar y permita que el dispositivo se enfríe antes de volver a utilizar el cargador.

→ Antes de colocar un dispositivo sobre la superficie de carga inalámbrica, retire las monedas, llaves y otros objetos metálicos de la zona de carga.

→ Retire cualquier objeto metálico adherido al dispositivo móvil o colocado entre este y la superficie de carga.

→ Algunos dispositivos móviles, fundas protectoras o accesorios pueden contener o atraer objetos metálicos y pueden interferir con la carga inalámbrica. Retire dichos objetos antes de cargar.

→Utilice la función de carga inalámbrica únicamente con dispositivos compatibles.

AVISO**:** Para reducir el riesgo de descarga eléctrica, incendio y lesiones, consulte las instrucciones de montaje antes de utilizar el mueble y asegúrese de que todos los componentes y accesorios estén correctamente instalados.



EN: → IMPORTANT: Before starting, this furniture self-assembly required. Please read the assembly instructions carefully and keep them for future reference.

→ This furniture is for domestic use. For indoor use only.

→ Check that all of the hardware and parts are present and in good condition before starting assembly.

→ Do not assemble or use the furniture if any of the parts are broken, damaged or missing, and only use parts approved by the manufacturer.

→ Firmly tighten the fasteners and use only the tools supplied or recommended.

→ Improper assembly, cribbing or handling can lead to assemblies and/or parts becoming weakened.

→ Keep young children away during assembly. The product contains small parts that could be ingested.

→ All joints should always be properly tightened and regularly checked, and retightened, if necessary.

→ Do not move furniture that is loaded.

→ Furniture is not intended to be reassembled.

→ The furniture must not be exposed to dripping or splashing. Do not place objects containing liquids, such as vases, on the furniture.

→ Do not place open flame sources, such as lighted candles, on the furniture.

→ This appliance must only be used with the supplied power cord. Do not use accessories that have not been recommended by the manufacturer.

→ Disconnect the power supply during maintenance and cleaning.

→ The plug must remain accessible at all times. Keep the power cord away from hot surfaces.

→ Replaceable light source (LED only) by a professional.

→ Take care not to twist, crush, pinch, cut or otherwise damage the power cord during assembly or after the product has been assembled.

→ Do not use an extension cord with this product unless specifically permitted by the manufacturer.

→ Do not use the product if the power cord, plug, socket or any electrical component is damaged.

→ Keep the power cord away from sharp edges, heat sources and moving parts.

Wireless Charging Safety

→ The wireless charger and the device being charged may become warm during normal operation. This is generally normal.

→ If the device or battery becomes excessively hot, stop charging and allow the device to cool before using the charger again.

→ Before placing a device on the wireless charging surface, remove coins, keys and other metal objects from the charging area.

→ Remove any metal objects attached to or placed between the mobile device and the charging surface.

→ Certain mobile devices, protective cases or accessories may contain or attract metal objects and may interfere with wireless charging. Remove such objects before charging.

→ Use the wireless charging function only with compatible devices.

WARNING**:** To reduce the risk of electric shock, fire and injury, refer to the assembly instructions before using the furniture and ensure that all components and accessories are correctly installed.



FR: → IMPORTANT: Avant de commencer, ce meuble a monter soi-même. Lisez attentivement les notices de montage et conservez-les pour référence ultérieure.
→ Ce meuble est à usage domestique. A usage intérieur exclusivement.
→ Vérifier la présence et l'état de la quincaillerie et des pièces avant de débuter le montage.
→ Ne pas monter ou utiliser le mobilier si certains éléments sont cassés, endommagés ou manquants, et n'utiliser que des pièces approuvées par le fabricant.
→ Serrez fermement les fixations et utilisez uniquement les outils fournis ou recommandés.
→ Un mauvais montage, calage ou manutention incorrects pourraient affaiblir l'assemblage des pièces.
→ Tenir éloigné les jeunes enfants lors de l'assemblage. Présence de petites pièces susceptibles d'être ingérées.
→ Il convient que tous les dispositifs d'assemblage soient toujours convenablement serrés et régulièrement vérifiés, et resserrés, si nécessaire.
→ Ne pas déplacer un mobilier chargé.
→ Mobilier non prévu pour être remonté.
→ Le meuble ne doit pas être exposé à des égouttements d'eau ou des éclaboussures. Aucun objet rempli de liquide tel que des vases ne doit être placé sur le meuble.
→ Ne pas placer sur le meuble des sources de flammes nues, telles que des bougies allumées.
→ Cet appareil doit être utilisé uniquement avec le cordon d'alimentation fourni. N'utilisez pas d'accessoires qui n'ont pas été recommandés par le fabricant.
→ Coupez l'alimentation électrique pendant les opérations d'entretien et de nettoyage.
→ La fiche doit rester accessible à tout moment. Tenez le cordon d'alimentation à l'écart des surfaces chaudes.
→ Source lumineuse remplaçable (LED uniquement) par un professionnel.
→ Veillez à ne pas tordre, écraser, pincer, couper ni endommager de quelque autre manière le cordon d'alimentation pendant l'assemblage ou après le montage du produit.
→ N'utilisez pas de rallonge électrique avec ce produit, sauf si son utilisation est expressément autorisée par le fabricant.
→ N'utilisez pas le produit si le cordon d'alimentation, la fiche, la prise ou tout autre composant électrique est endommagé.
→ Tenez le cordon d'alimentation à l'écart des arêtes vives, des sources de chaleur et des pièces mobiles.
Sécurité de la recharge sans fil
→ Le chargeur sans fil et l'appareil en cours de recharge peuvent chauffer pendant le fonctionnement normal. Cela est généralement normal.
→ Si l'appareil ou la batterie devient excessivement chaud, arrêtez la recharge et laissez l'appareil refroidir avant de réutiliser le chargeur.
→ Avant de placer un appareil sur la surface de recharge sans fil, retirez les pièces de monnaie, clés et autres objets métalliques de la zone de recharge.
→ Retirez tout objet métallique fixé à l'appareil mobile ou placé entre celui-ci et la surface de recharge.
→ Certains appareils mobiles, étuis de protection ou accessoires peuvent contenir ou attirer des objets métalliques et interférer avec la recharge sans fil. Retirez ces objets avant de recharger.
→ Utilisez la fonction de recharge sans fil uniquement avec des appareils compatibles.
AVERTISSEMENT**:** Pour réduire les risques de décharge électrique, d'incendie et de blessures, consultez les instructions d'assemblage avant d'utiliser le meuble et assurez-vous que tous les composants et accessoires sont correctement installés.



IT: → IMPORTANTE: Prima di cominciare, questo mobile richiede da assemblare. Leggere attentamente le istruzioni di montaggio e conservarle per riferimenti futuri.

→ Questo mobile è destinato all'uso domestico. Per il solo uso in interni.

→ Verificare la presenza e lo stato dei dispositivi di fissaggio e dei componenti prima di iniziare il montaggio.

->Non montare né utilizzare il mobile se ci sono pezzi rotti, danneggiati o mancanti. Utilizzare solo componenti approvati dal produttore.

→ Serrare saldamente i dispositivi di fissaggio e utilizzare solo gli utensili forniti o raccomandati.

→ Un montaggio, rinforzo o manipolazione scorretti possono indebolire la struttura.

→ Tenere i bambini lontani durante il montaggio. Il prodotto contiene piccole parti che potrebbero essere ingerite.

→ Si raccomanda di verificare regolarmente il corretto serraggio dei dispositivi di assemblaggio; serrarli se necessario.

→ Non spostare un mobile carico.

→ Il mobile non è progettato per essere smontato e rimontato.

→ Il mobile non deve essere esposto a gocce o schizzi d'acqua. Non posizionare sul mobile alcun oggetto contenente liquidi, ad esempio un vaso.

→ Non posizionare sul mobile fonti di fiamme liberare, ad esempio candele accese.

→ Questo apparecchio deve essere utilizzato esclusivamente con il cavo di alimentazione in dotazione. Non utilizzare accessori non raccomandati dal produttore.

→ Interrompere l'alimentazione elettrica durante le operazioni di manutenzione e pulizia.

→ La spina deve rimanere accessibile in ogni momento. Tenere il cavo di alimentazione lontano dalle superfici calde.

→ Sorgente luminosa sostituibile (solo LED) da parte di un professionista.

→ Prestare attenzione a non torcere, schiacciare, pizzicare, tagliare o danneggiare in altro modo il cavo di alimentazione durante il montaggio o dopo aver assemblato il prodotto.

→ Non utilizzare una prolunga con questo prodotto, a meno che non sia espressamente consentito dal produttore.

→ Non utilizzare il prodotto se il cavo di alimentazione, la spina, la presa o qualsiasi componente elettrico è danneggiato.

→ Tenere il cavo di alimentazione lontano da bordi taglienti, fonti di calore e parti mobili.

Sicurezza della ricarica wireless

→ Il caricatore wireless e il dispositivo in carica possono riscaldarsi durante il normale funzionamento. Cïo è generalmente normale.

→ Se il dispositivo o la batteria diventano eccessivamente caldi, interrompere la ricarica e lasciare raffreddare il dispositivo prima di utilizzare nuovamente il caricatore.

→ Prima di posizionare un dispositivo sulla superficie di ricarica wireless, rimuovere monete, chiavi e altri oggetti metallici dall'area di ricarica.

→ Rimuovere eventuali oggetti metallici fissati al dispositivo mobile o collocati tra il dispositivo e la superficie di ricarica.

→ Alcuni dispositivi mobili, custodie protettive o accessori possono contenere o attirare oggetti metallici e interferire con la ricarica wireless. Rimuovere tali oggetti prima della ricarica.

Utilizzare la funzione di ricarica wireless esclusivamente con dispositivi compatibili.

AVVERTENZA**:** Per ridurre il rischio di scosse elettriche, incendio e lesioni, consultare le istruzioni di montaggio prima di utilizzare il mobile e assicurarsi che tutti i componenti e gli accessori siano correttamente installati.



PT: → IMPORTANTE: Antes de começar, este móvel requer montagem. Leia atentamente as instruções e guarde-as para futuras consultas.

→ Este móvel é para uso doméstico. Apenas para uso no interior.

→ Verifique se possui todos os parafusos e peças antes de iniciar a montagem.

→ Não monte nem utilize o móvel se houver peças partidas, danificadas ou em falta. Utilize apenas peças aprovadas pelo fabricante.

→ Aperte bem todas as fixações e utilize apenas as ferramentas fornecidas ou recomendadas.

→ Montagem, reforço ou manuseio incorretos podem enfraquecer a estrutura.

→ Mantenha as crianças afastadas durante a montagem. O produto contém peças pequenas que podem ser ingeridas.

→ Todas as uniões devem ser apertadas adequadamente e verificadas periodicamente, reapertando-as se necessário.

→ Não mova o móvel quando estiver carregado.

→ O móvel não foi projetado para ser remontado.

→ O mobiliário não deve ser exposto a pingos nem a salpicos. Não coloque objetos com líquidos, como vasos, em cima do mobiliário.

→ Não coloque fontes de chamas sem proteção, como velas acesas, em cima do mobiliário.

→ Este aparelho deve ser utilizado apenas com o cabo de alimentação fornecido. Não utilize acessórios que não tenham sido recomendados pelo fabricante.

→ Desligue a alimentação elétrica durante as operações de manutenção e limpeza.

→ A ficha deve permanecer acessível em todos os momentos. Mantenha o cabo de alimentação afastado de superfícies quentes.

→ Fonte de luz substituível (apenas LED) por um profissional.

→ Tenha cuidado para não torcer, esmagar, prender, cortar ou danificar de qualquer outra forma o cabo de alimentação durante a montagem ou depois de o produto ter sido montado.

→ Não utilize uma extensão elétrica com este produto, a menos que tal seja especificamente permitido pelo fabricante.

→ Não utilize o produto se o cabo de alimentação, a ficha, a tomada ou qualquer componente elétrico estiver danificado.

→ Mantenha o cabo de alimentação afastado de arestas afiadas, fontes de calor e peças móveis.

Segurança do carregamento sem fios

→ O carregador sem fios e o dispositivo que está a ser carregado podem aquecer durante o funcionamento normal. Isto é geralmente normal.

→ Se o dispositivo ou a bateria ficar excessivamente quente, interrompa o carregamento e deixe o dispositivo arrefecer antes de voltar a utilizar o carregador.

→ Antes de colocar um dispositivo na superfície de carregamento sem fios, retire moedas, chaves e outros objetos metálicos da área de carregamento.

→ Retire quaisquer objetos metálicos fixados ao dispositivo móvel ou colocados entre este e a superfície de carregamento.

→ Alguns dispositivos móveis, capas protetoras ou acessórios podem conter ou atrair objetos metálicos e interferir com o carregamento sem fios. Retire esses objetos antes de carregar.

→ Utilize a função de carregamento sem fios apenas com dispositivos compatíveis.

AVISO**:** Para reduzir o risco de choque elétrico, incêndio e ferimentos, consulte as instruções de montagem antes de utilizar o móvel e certifique-se de que todos os componentes e acessórios estão corretamente instalados.



DE: → WICHTIG: Vor dem Beginn muss dieses Möbelstück montiert werden. Lesen Sie die Montageanleitung sorgfältig durch und bewahren Sie sie für spätere Nachschlagezwecke auf.

→ Dieses Möbel ist für den Hausgebrauch bestimmt.

→ Überprüfen Sie, ob alle Schrauben und Teile vorhanden sind, bevor Sie mit der Montage beginnen.

→ Montieren oder benutzen Sie das Möbel nicht, wenn Teile beschädigt, defekt oder fehlend sind. Verwenden Sie nur vom Hersteller zugelassene Teile.

→ Ziehen Sie alle Befestigungen fest an und verwenden Sie nur die mitgelieferten oder empfohlenen Werkzeuge.

→ Eine unsachgemäße Montage, Abstützung oder Handhabung kann die Stabilität beeinträchtigen.

→ Halten Sie Kinder während der Montage fern. Das Produkt enthält Kleinteile, die verschluckt werden könnten.

→ Alle Verbindungen müssen fest angezogen und regelmäßig überprüft und bei Bedarf nachgezogen werden.

→ Bewegen Sie keine Möbelstücke, die beladen sind.

→ Das Möbelstück ist nicht für eine erneute Demontage und Montage vorgesehen.

→ Nur für den Gebrauch in Innenräumen.

→ Das Möbelstück muss vor Tropfen oder Spritzwasser geschützt werden. Es dürfen keine mit Flüssigkeit gefüllten Gegenstände wie zum Beispiel Vasen auf dem Möbelstück platziert werden.

→ Es dürfen keine offenen Flammen wie zum Beispiel brennende Kerzen auf das Möbelstück gestellt werden.

→ Dieses Gerät darf nur mit dem mitgelieferten Netzkabel verwendet werden. Verwenden Sie kein Zubehör, das nicht vom Hersteller empfohlen wurde.

→ Trennen Sie das Gerät während der Wartung und Reinigung von der Stromversorgung.

→ Der Stecker muss jederzeit zugänglich bleiben. Halten Sie das Netzkabel von heißen Oberflächen fern.

→ Austauschbare Lichtquelle (nur LED) durch eine Fachkraft.

→ Achten Sie darauf, das Netzkabel während der Montage oder nach dem Zusammenbau des Produkts nicht zu verdrehen, quetschen, einklemmen, durchschneiden oder anderweitig zu beschädigen.

→ Verwenden Sie kein Verlängerungskabel für dieses Produkt, es sei denn, dies ist vom Hersteller ausdrücklich gestattet.

→ Verwenden Sie das Produkt nicht, wenn das Netzkabel, der Stecker, die Steckdose oder ein anderes elektrisches Bauteil beschädigt ist.

→ Halten Sie das Netzkabel von scharfen Kanten, Wärmequellen und beweglichen Teilen fern.

Sicherheit beim kabellosen Laden

→ Das kabellose Ladegerät und das zu ladende Gerät können sich während des normalen Betriebs erwärmen. Dies ist im Allgemeinen normal.

→ Wenn das Gerät oder der Akku übermäßig heiß wird, beenden Sie den Ladevorgang und lassen Sie das Gerät abkühlen, bevor Sie das Ladegerät erneut verwenden.

→ Entfernen Sie vor dem Auflegen eines Geräts auf die kabellose Ladefläche Münzen, Schlüssel und andere Metallgegenstände aus dem Ladebereich.

→ Entfernen Sie alle Metallgegenstände, die am Mobilgerät befestigt sind oder sich zwischen dem Mobilgerät und der Ladefläche befinden.

→ Bestimmte Mobilgeräte, Schutzhüllen oder Zubehörteile können Metallgegenstände enthalten oder anziehen und dadurch das kabellose Laden beeinträchtigen. Entfernen Sie solche Gegenstände vor dem Laden.

→ Verwenden Sie die kabellose Ladefunktion nur mit kompatiblen Geräten.

WARNUNG**:** Um das Risiko von Stromschlägen, Bränden und Verletzungen zu verringern, lesen Sie vor der Verwendung des Möbels die Montageanleitung und stellen Sie sicher, dass alle Komponenten und Zubehörteile ordnungsgemäß installiert sind.



FR: En cas d'endommagement du câble souple externe ou du cordon du transformateur, celui-ci doit être remplacé par le constructeur ou son agent ou par une personne qualifiée dans le but d'éviter tout danger.

GB: If the external flexible cable or cord of this transformer is damaged, it shall be replaced by the manufacturer or his service agent or a similar qualified person in order to avoid a hazard.

IT: Per motivi di sicurezza, se il cavo di alimentazione esterno o il cavo del trasformatore sono danneggiati devono essere sostituiti dal costruttore, dal suo centro di assistenza o da un tecnico qualificato.

DE: Falls das äußere flexible Kabel oder das Kabel des Transformators beschädigt ist, muss dieses vom Hersteller oder seinem Vertreter oder von einer qualifizierten Person ersetzt werden, um eine Gefahr zu vermeiden.

ES: Si el cable flexible externo de este transformador estuviera dañado, deberá ser sustituido por el fabricante, su agente de servicio técnico o una persona debidamente cualificada para evitar situaciones de peligro.

PT: Se o fio flexível externo ou fio da alimentação deste transformador ficar danificado, deverá ser substituído pelo fabricante, o seu agente de reparação ou uma pessoa igualmente qualificada, de modo a evitar quaisquer perigos.



FR:Les piles ne doivent pas être rechargées.

Les accumulateurs doivent être enlevés de l’appareil avant d'être chargés.

Ne pas mélanger différents types de piles ou accumulateurs ni des piles ou accumulateurs neufs avec des usagés.

Les piles ou accumulateurs doivent être mis en place en respectant la polarité.

Les piles ou accumulateurs usés doivent être enlevés de l’appareil.

Les bornes d'alimentation ne doivent pas être court-circuitées.

Les piles doivent être mises au rebut de façon sûre. Les déposer dans des bacs de collecte prévus (renseignez-vous auprès de votre revendeur) afin de protéger l'environnement

En cas de fuite d'une pile ou d'un accumulateur, évitez tout contact du liquide avec la peau ou les yeux.

En cas de contact, rincez immédiatement et abondamment à l'eau claire et consultez un médecin.

GB: Non-rechargeable batteries are not to be recharged.

Rechargeable batteries are to be removed from the appliance before being charged.

Different types of batteries or new and used batteries are not to be mixed.

Batteries are to be inserted with the correct polarity.

Exhausted batteries are to be removed from the appliance.

The supply terminals are not to be short-circuited.

Batteries shall be disposed of in a safe way. Only dispose of batteries in specific collection containers (contact the your retailer for more information) in order to protect the environment.

In the event of a battery or accumulator leak, avoid contact of the liquid with your skin or eyes.

In case of contact, rinse immediately with plenty of clean water and consult a doctor.

IT: Le batterie non devono essere ricaricate.

Rimuovere le batterie dal prodotto prima di ricaricarle.

Non usare contemporaneamente batterie di tipo diverso o batterie nuove e batterie usate.

Inserire le batterie rispettando la corretta polarità.

Rimuovere le batterie scariche dal prodotto.

Non mettere in corto circuito i terminali di alimentazione.

Smaltire le batterie in modo sicuro. Smaltirle presso gli appositi contenitori di raccolta (contattare il rivenditore per maggiori informazioni) per proteggere l'ambiente.

In caso di perdite elettrolitiche, evitare il contatto del liquido con la pelle o gli occhi.

In caso di contatto, risciacquare immediatamente l'area interessante con abbondante acqua pulita e consultare un medico.

DE:Einwegbatterien dürfen nicht wiederaufgeladen werden.

Akkus müssen vor dem Aufladen aus dem Gerät genommen werden.

Es dürfen keine unterschiedlichen Batterie- oder Akkutypen oder neue Batterien oder Akkus mit gebrauchten zusammen benutzt werden.

Batterien oder Akkus müssen unter Berücksichtigung der korrekten Ausrichtung der Pole eingelegt werden.

Gebrauchte Batterien oder Akkus müssen aus dem Gerät entfernt werden.

Die Batterie- oder Akkukontakte dürfen nicht kurzgeschlossen werden.

Batterien sind auf sichere Weise zu entsorgen. Entsorgen Sie Batterien nur in bestimmten Sammelbehältern (kontaktieren Sie Ihren Händler für weitere Informationen), um die Umwelt zu schonen.

Vermeiden Sie den Kontakt von Batteriesäure mit Haut, Augen und Schleimhäten.

Bei Kontakt die betroffenen Stellen sofort mit reichlich Wasser und einen Artzt aufsuchen.



ES: No deberán recargarse pilas no recargables.

Las pilas recargables deberán retirarse del aparato antes de proceder a cargarlas.

No deberán mezclarse pilas de diferentes tipos ni pilas nuevas con usadas.

Las pilas deberán instalarse con la polaridad correcta.

Las pilas gastadas deberán extraerse del aparato.

No deberán cortocircuitarse los terminales de alimentación.

Las pilas deberán desecharse de forma segura. Deseche las pilas únicamente en contenedores de recogida específicos (póngase en contacto con su tienda para obtener más información) para proteger el medio ambiente.

En caso de fuga de una pila o un acumulador, evite el contacto del líquido con la piel o los ojos.

En caso de contacto, lave abundantemente con agua corriente y consulte a un médico.

PT: As pilhas não recarregáveis não podem ser recarregadas.

As pilhas recarregáveis têm de ser retiradas do aparelho antes de serem recarregadas.

Não misture diferentes tipos de pilhas nem pilhas novas com pilhas usadas.

As pilhas destinam-se a ser introduzidas com a polaridade correta.

As pilhas gastas têm de ser retiradas do aparelho.

Não coloque os terminais em curto-circuito.

As pilhas deverão ser eliminadas de modo seguro. Elimine as pilhas apenas em recipientes de recolha específicos (contacte o seu revendedor para obter mais informações) para proteger o ambiente.

No caso de derrames numa pilha ou acumulador, evite o contacto do líquido com a sua pele ou olhos.

Caso entre em contacto, passe com água fria abundante e aconselhe-se com o seu médico.








ES: → El montaje requiere de dos personas.
→ Verifique las herramientas necesarias para el montaje. Las herramientas no están incluidas.
→ No utilizar herramientas eléctricas.

EN: → Assembly requires two people.
→ Check which tools are needed for assembly. Tools are not included.
→ Do not use power tools.

FR: → Le montage nécessite deux personnes.
→ Vérifiez quels outils sont nécessaires pour le montage. Les outils ne sont pas inclus.
→ N'utilisez pas d'outils électriques.

IT: → Il montaggio richiede due persone.
→ Verificare quali strumenti sono necessari per il montaggio. Gli strumenti non sono inclusi.
→ Non utilizzare utensili elettrici.

PT: → A montagem requer duas pessoas.
→ Verifique quais ferramentas são necessárias para a montagem. As ferramentas não estão incluídas.
→ Não utilize ferramentas elétricas.

DE: → Für die Montage werden zwei Personen benötigt.
→ Prüfen Sie, welche Werkzeuge für die Montage erforderlich sind. Werkzeuge sind nicht im Lieferumfang enthalten.
→ Keine Elektrowerkzeuge verwenden.



ES: **Composición del producto**
MDF, melamina, cristal y metal.

EN: **Product Composition**
MDF, melamine, glass and metal.

FR: **Composition du produit**
MDF, mélamine, verre et métal.

IT: **Composizione del prodotto**
MDF, melaminico, vetro e metallo.

PT: **Composição do produto**
MDF, melamina, vidro e metal.

DE: **Produktzusammensetzung**
MDF, Melamin, Glas und Metall.

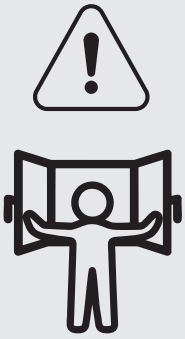

ES: Después de montar este producto, es aconsejable ventilar la habitación frecuentemente, durante algunos días.

EN: After assembling this product, it is recommended to regularly ventilate the room for a few days.

FR: Après assemblage de ce produit, il est conseillé d'aérer régulièrement la pièce pendant quelques jours.

IT: Dopo aver montato il prodotto si consiglia di ventilare la stanza per alcuni giorni.

PT: Depois de montar este produto, é aconselhável ventilar o ambiente com frequência, durante alguns dias.

DE: Nach dem Aufbau dieses Produkts wird empfohlen, den Raum für einige Tage regelmäßig zu lüften.

1PC / 2CTNS

Caja Box Colis	Tamaño de la caja Box dimensions Dimensions colis	Peso neto Net weight Podis net	Peso bruto Gross weight Podis brut
1/2	1875x480x130mm	34.4 kg	37.95kg
2/2	885x550x190mm	30.5 kg	33.25kg

MAX 30kg

ES: Peso máximo recomendado.
EN: Maximum weight recommended.
FR: Poids maximum recommandé.

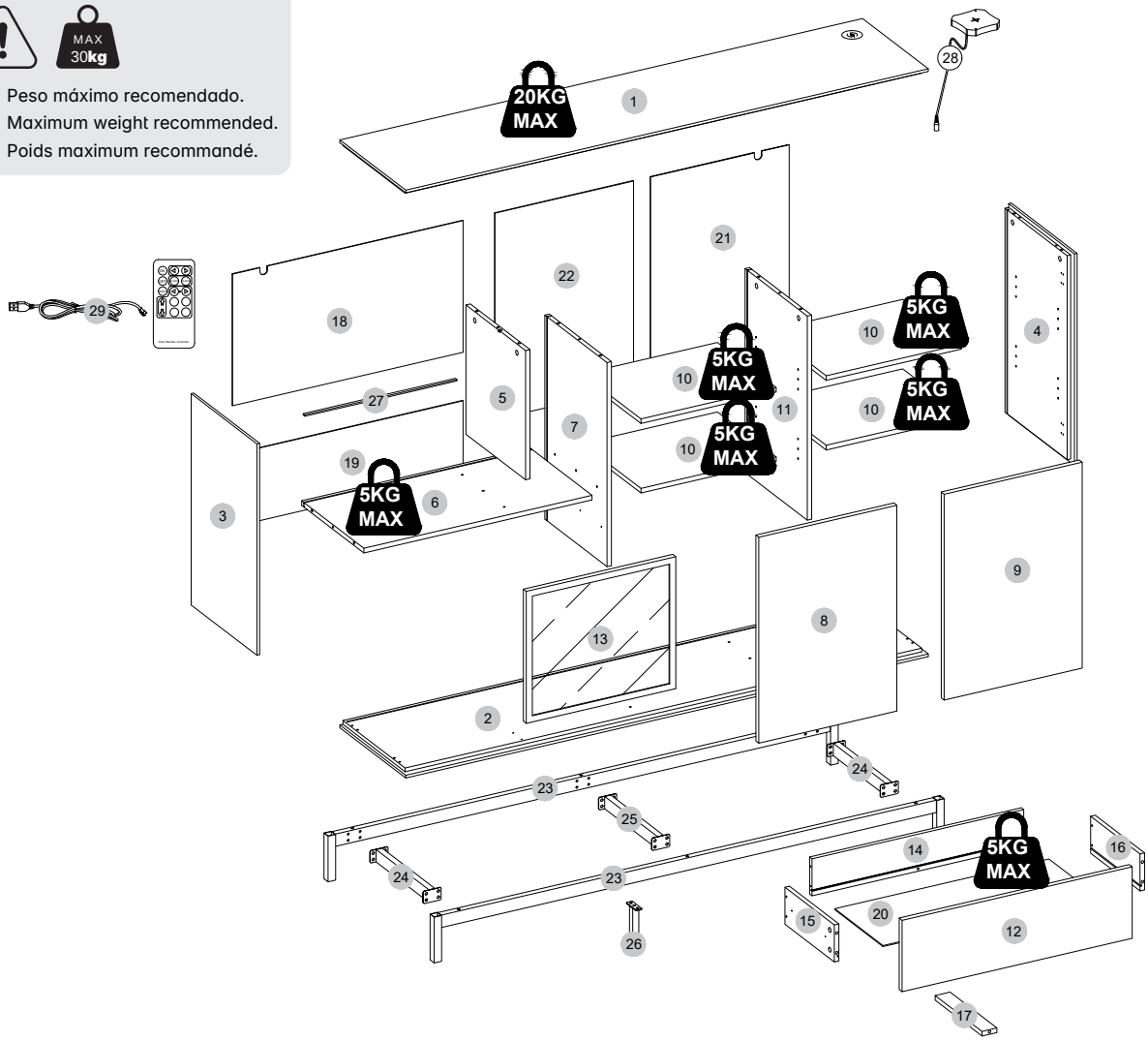

Caja-Box-Colis 1/2	
Piece 17 x 1 un.	Piece 16 x 1 un.
Piece 3 x 1 un.	Piece 19 x 1 un.
Piece 4 x 1 un.	Piece 12 x 1 un.
Piece 1 x 1 un.	Piece 14 x 1 un.
Piece 2 x 1 un.	Piece 15 x 1 un.
Piece 23 x 2 un.	

Caja-Box-Colis 2/2	
Piece 27 x 1 un.	Piece 11 x 1 un.
Piece 28 x 1 un.	Piece 24 x 2 un.
Piece 18 x 1 un.	Piece 13 x 1 un.
Piece 20 x 1 un.	Piece 5 x 1 un.
Piece 21 x 1 un.	Piece 10 x 4 un.
Piece 22 x 1 un.	Piece 7 x 1 un.
Piece 8 x 1 un.	Piece 26 x 1 un.
Piece 9 x 1 un.	Piece 29 x 1 un.
Piece 25 x 1 un.	
Piece 6 x 1 un.	

Herrajes	Hoja de montaje
Hardware	Assembly sheet
Quincaillerie	Notice de montaje

Medidas - Measures - Mesures

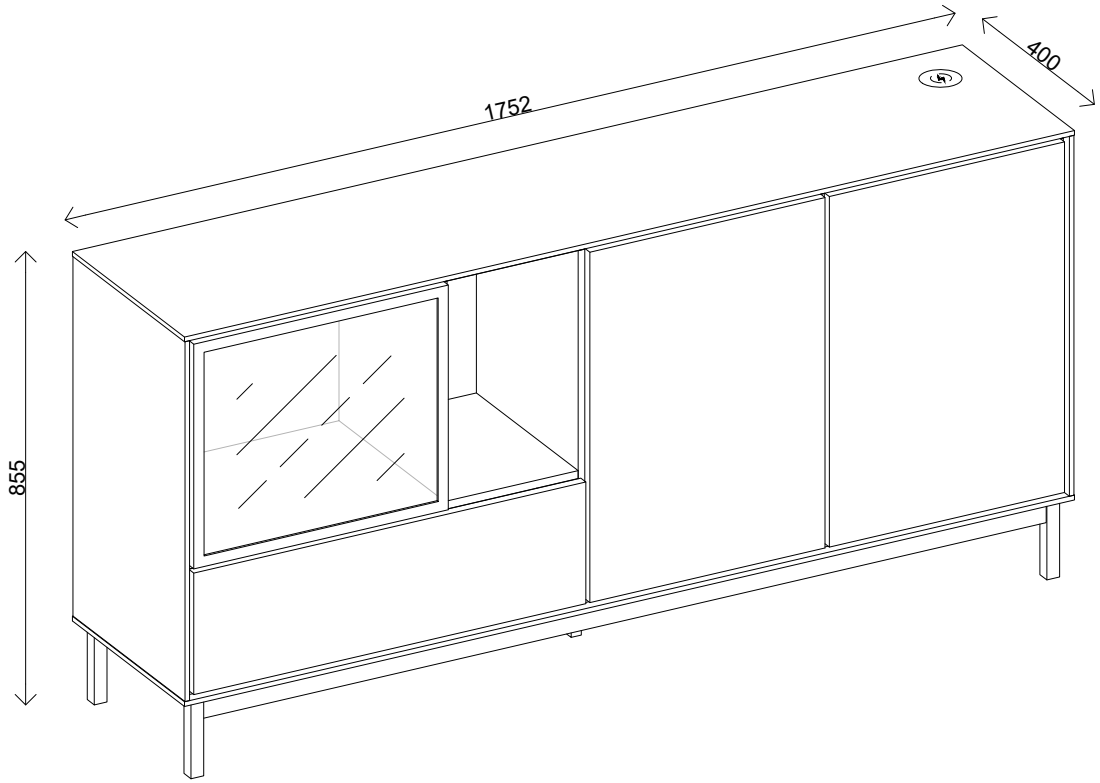

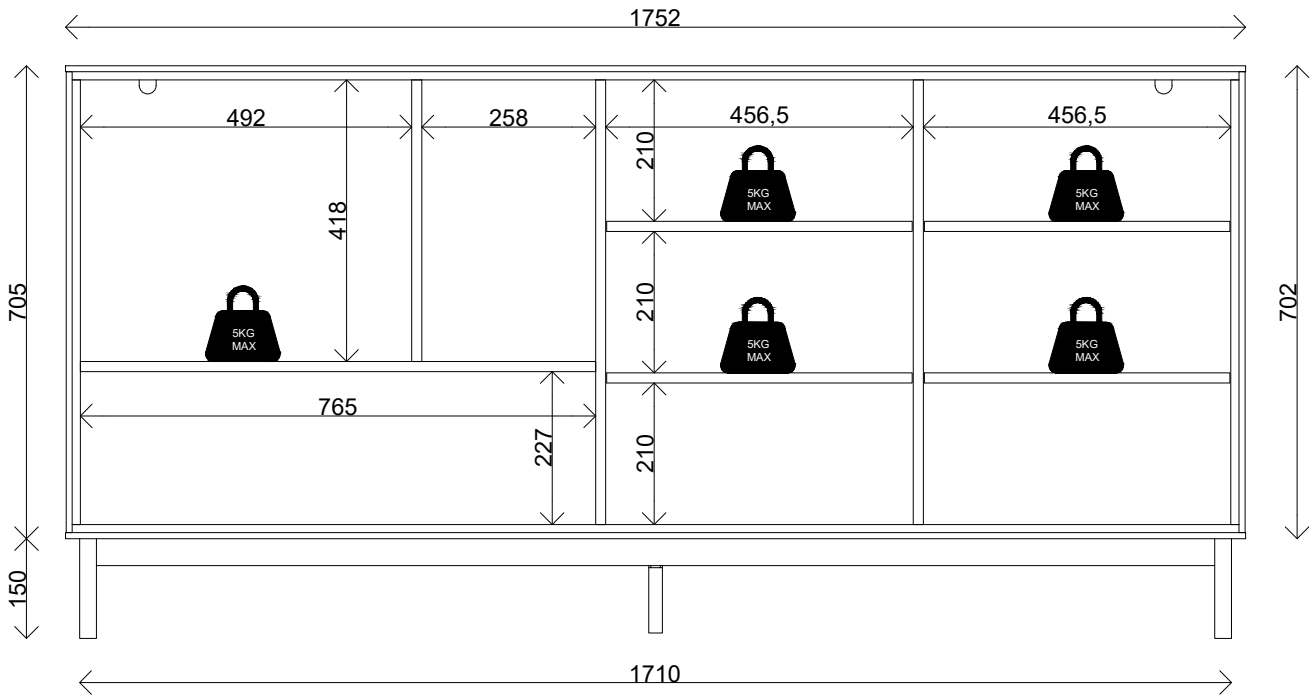

Listado de piezas - Parts list - Composants

01 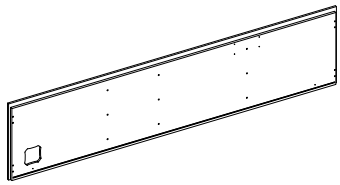 1752×400×21mm 1 un.	02 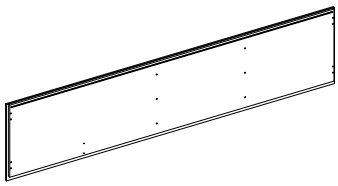 1752×400×21mm 1 un.	03 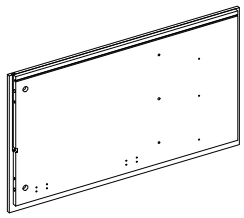 684×400×21mm 1 un.
04 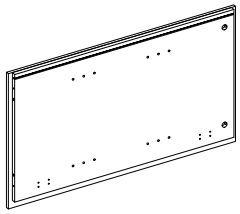 684×400×21mm 1 un.	05 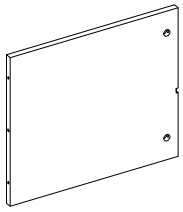 418×363×15mm 1 un.	06 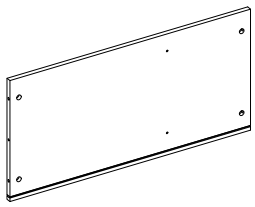 765×378×15mm 1 un.
07 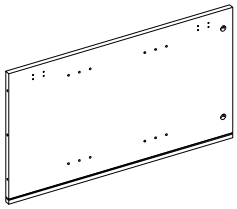 660×378×15mm 1 un.	08 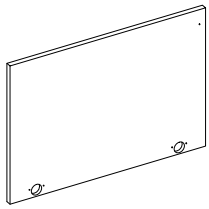 666×463×18mm 1 un.	09 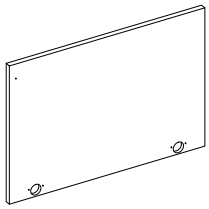 666×463×18mm 1 un.
10 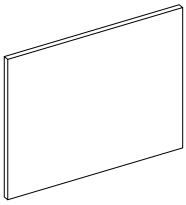 453.5×358×15mm 4 un.	11 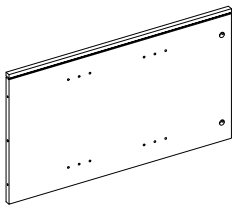 660×378×15mm 1 un.	12 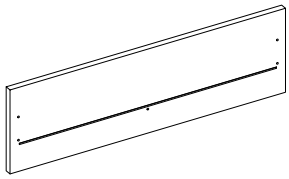 771.5×231×18mm 1 un.
13 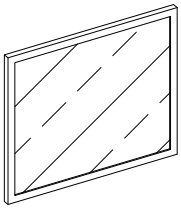 501×427×18mm 1 un.	14 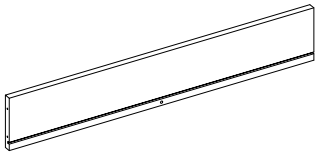 710×120×15mm 1 un.	15 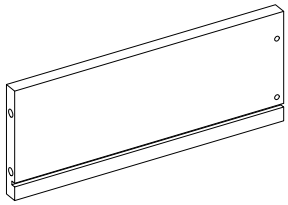 300×120×15mm 1 un.
16 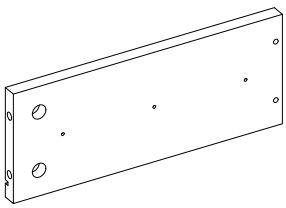 300×120×15mm 1 un.	17 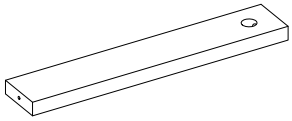 285×50×15mm 1 un.	18 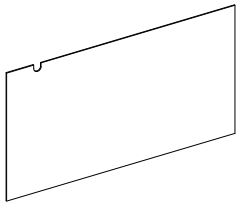 773×426×3mm 1 un.

Listado de piezas - Parts list - Composants

19 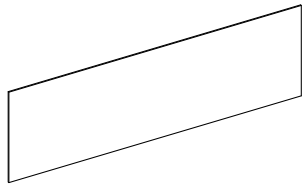 773×235×3mm 1 un.	20 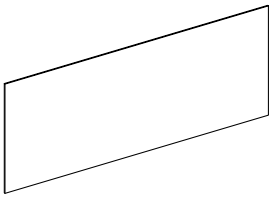 718×293×3mm 1 un.	21 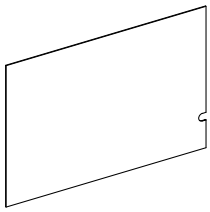 668×464.5×3mm 1 un.
22 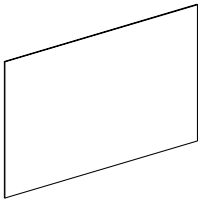 668×464.5×3mm 1 un.	23 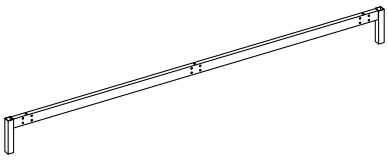 1710×148×25mm 2 un.	24 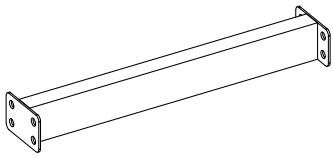 315×60×40mm 2 un.
25 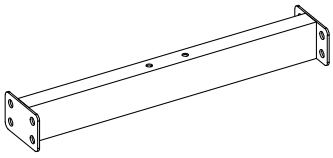 315×60×40mm 1 un.	26 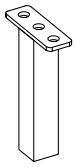 100×60×20mm 1 un.	27 LED  1 un.
28 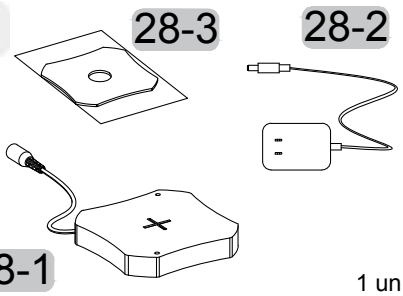 28-3 28-2 28-1 1 un.	29 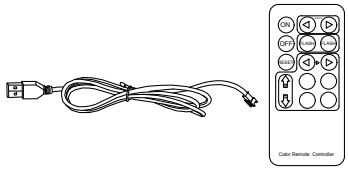 1 un.	

Herrajes - Hardware - Quincaillerie

A 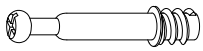 Ø6×35mm 19 un.	B  Ø15*11.5mm 15 un.	C  Ø4×35mm 5 un.
D  Ø3.5×14mm 50 un.	E  Ø6×30mm 16 un.	F 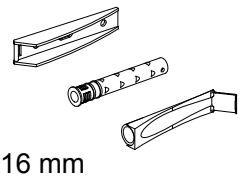 83x14.5x16 mm 3 un.
G  Ø5×38mm 10 un.	H  M6×12mm 26 un.	J 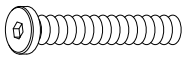 M6×50mm 6 un.
K 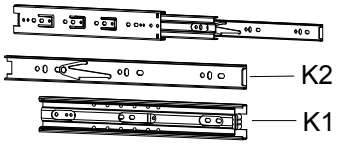 300mm 1 un.	M 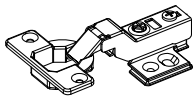 4 un.	N 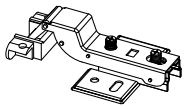 2 un.
P 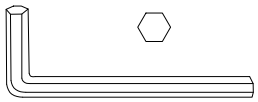 4mm 1 un.	Q 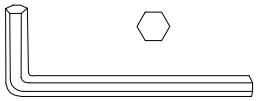 3mm 1 un.	R 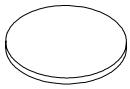 Ø20 mm 14 un.
S  Ø19xM6x15 mm 1 un.	T  M4×8mm 4 un.	U  Ø15×9mm 4 un.
V 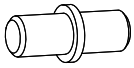 Ø5×15mm 16 un.	Y  Ø10×3Tmm 2 un.	W  Ø4×35mm 2 un.
X 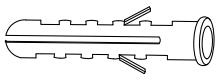 Ø6×30mm 2 un.	AA 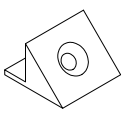 24 un.	AB  Ø3×14mm 27 un.
AC  Ø3×20mm 2 un.	AD 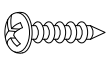 Ø4×14mm 2 un.	AE 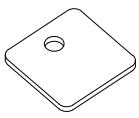 20×20mm 3 un.

Herrajes - Hardware - Quincaillerie

L	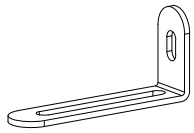	73×25×16mm — 2 un.

Herrajes - Hardware - Quincaillerie

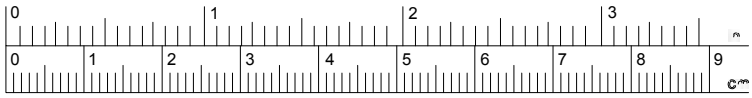

C ×5 un.	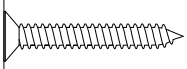	Ø4×35mm
D ×50 un.		Ø3.5*14mm
G ×10 un.		Ø5×38mm
H ×26 un.		M6×12mm
J ×6 un.	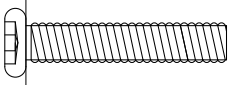	M6×50mm
T ×4 un.		M4×8mm
W ×2 un.	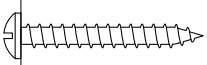	Ø4×35mm
AB ×27 un.		Ø3×14mm
AC ×2 un.		Ø3×20mm
AD ×2 un.		Ø4×14mm



ES: Atornille con cuidado. Forzar el ajuste puede dañar el mueble.

EN: Screw carefully. Forcing the fit may damage the furniture.

FR: Vissez avec précaution. Forcer l'ajustement peut endommager le meuble.



1


G × 2 ud.


E × 1 ud.


3mm



ES: Utilice una manta para evitar daños al mueble.
EN: Use a cover to avoid damage the furniture.
FR: Utilisation d'une couverture recommandée pour ne pas abimer le meuble.

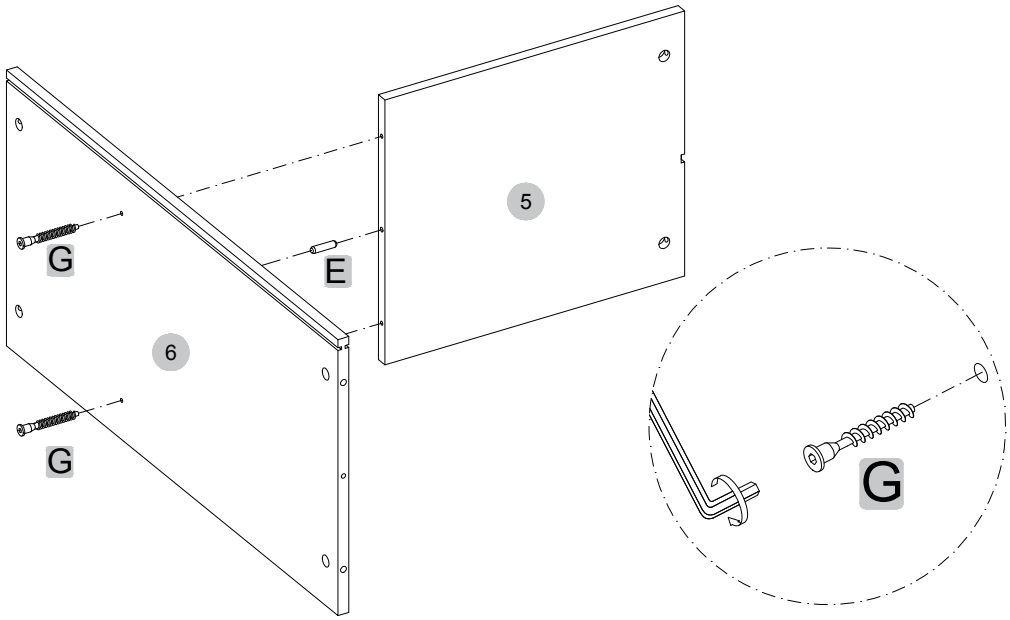

2


K1 × 2 ud.


D × 6 ud.


A × 4 ud.



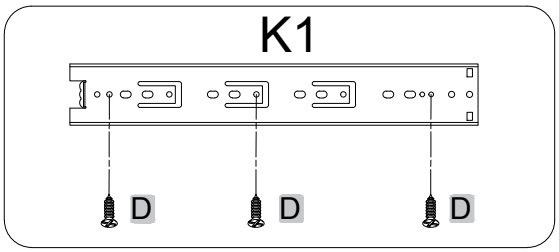

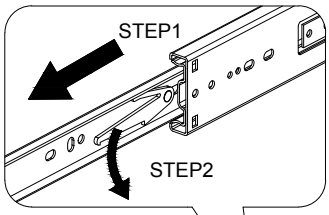

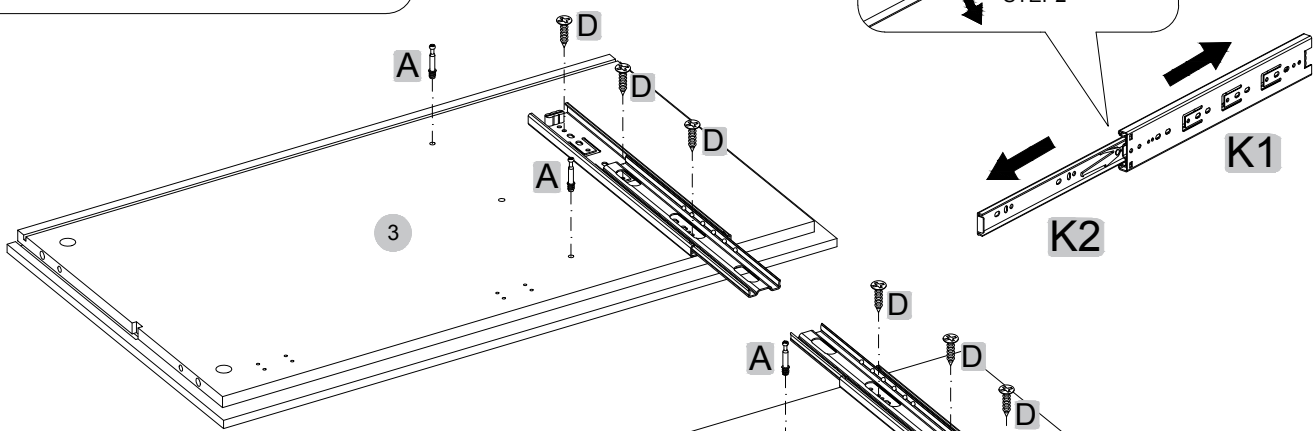

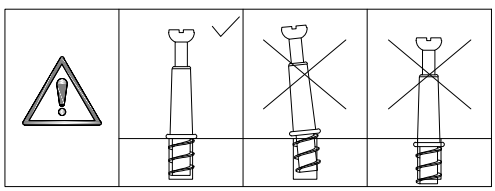

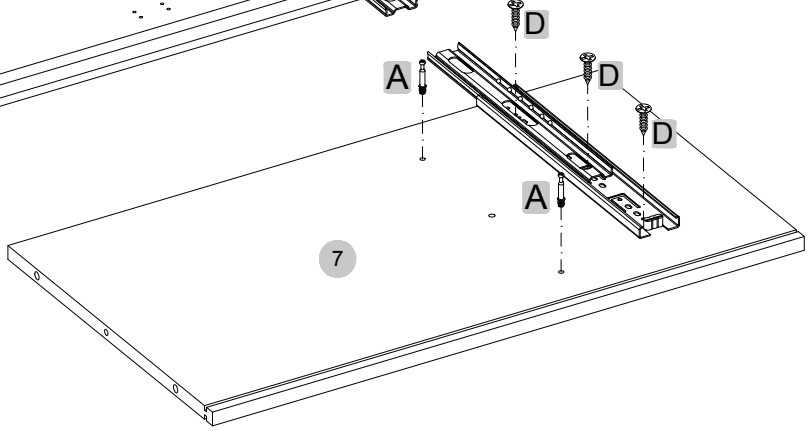

3

B × 4 ud. E × 2 ud.

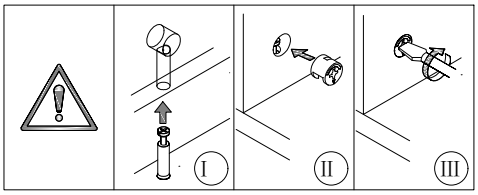

4

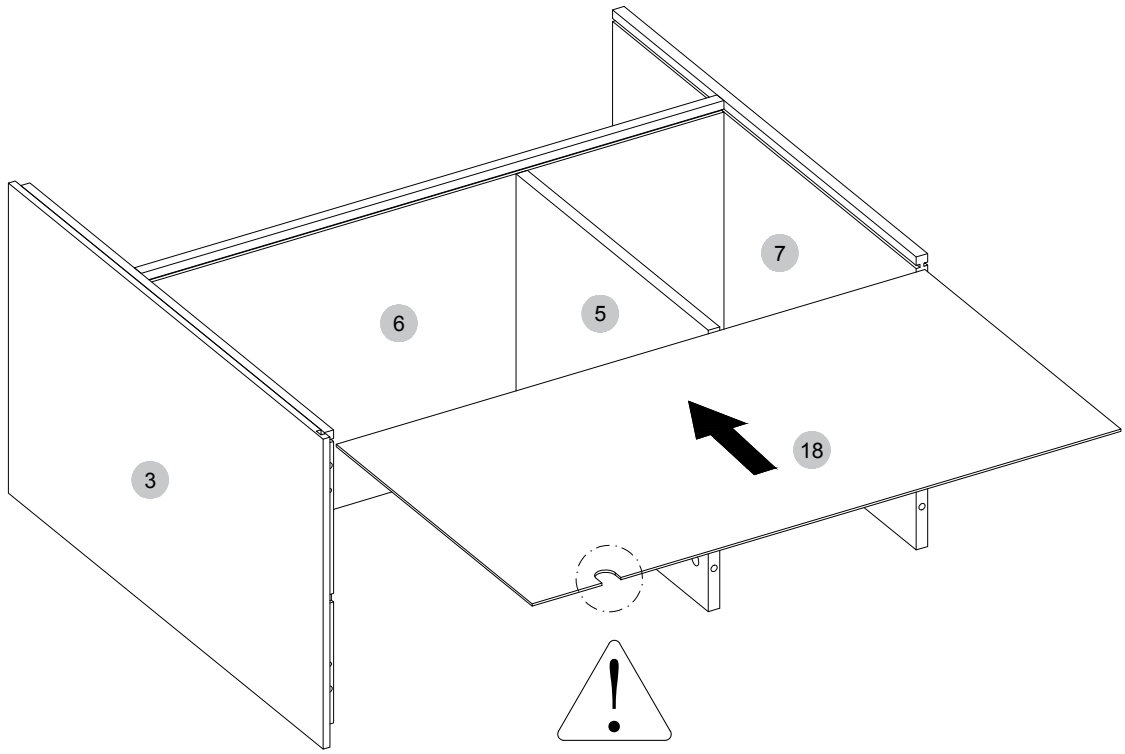

5

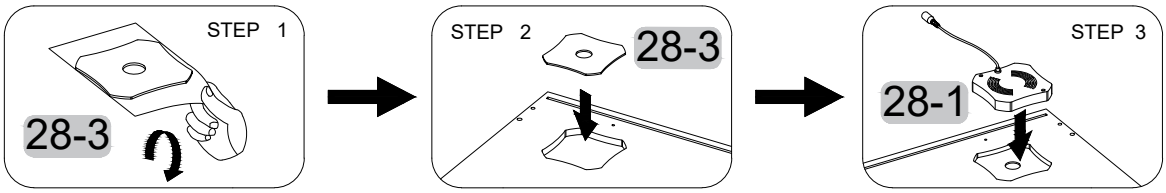

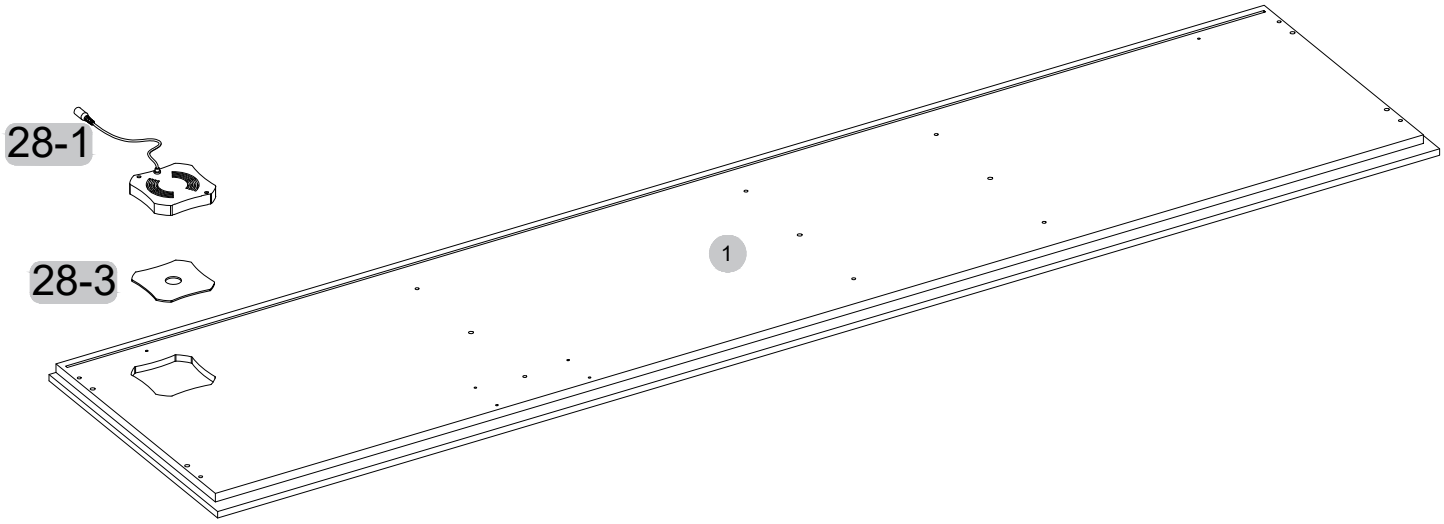

6

AC × 2 ud.

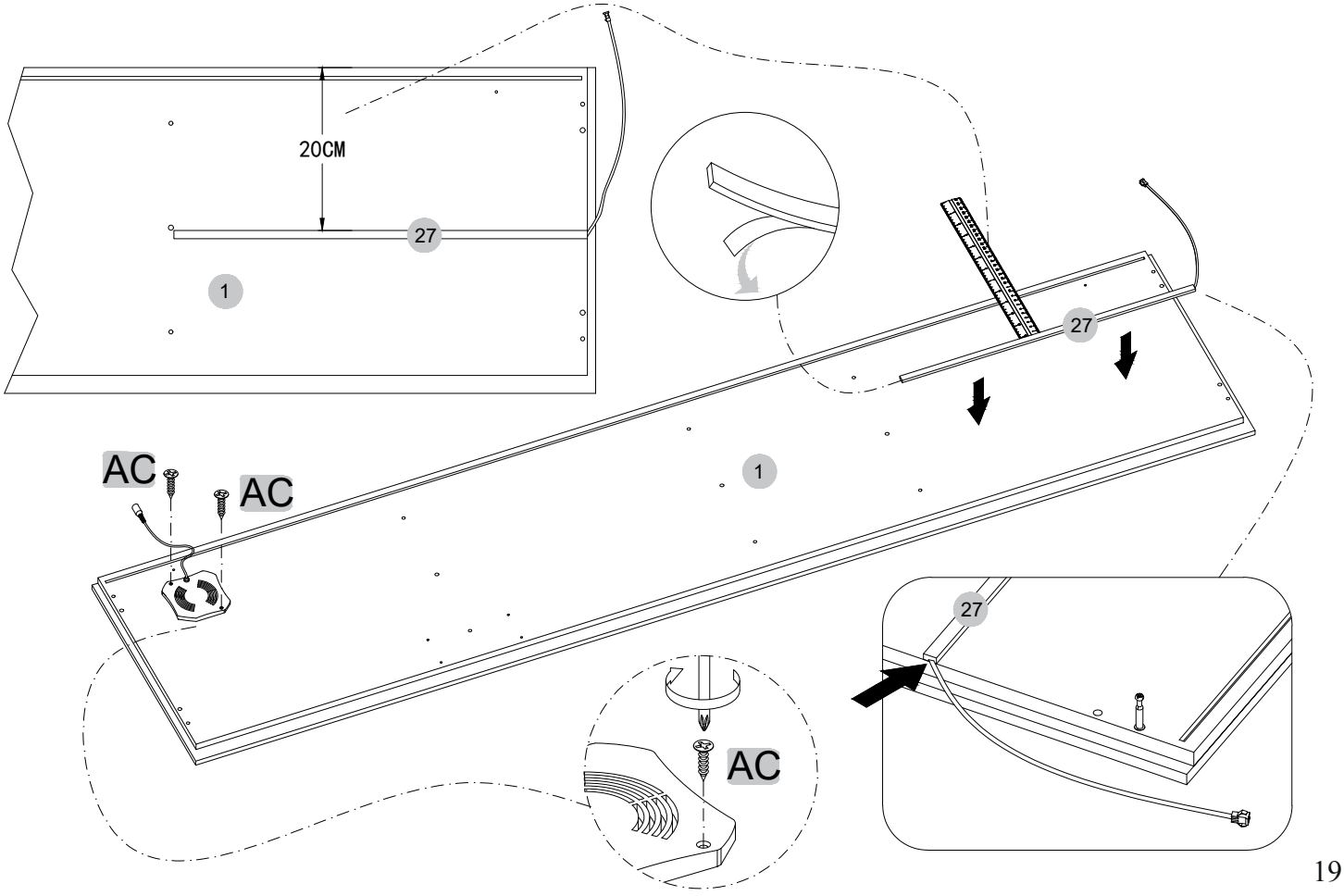

7

A × 10 ud. F × 2 ud. D × 4 ud. L × 2 ud. AD × 2 ud.

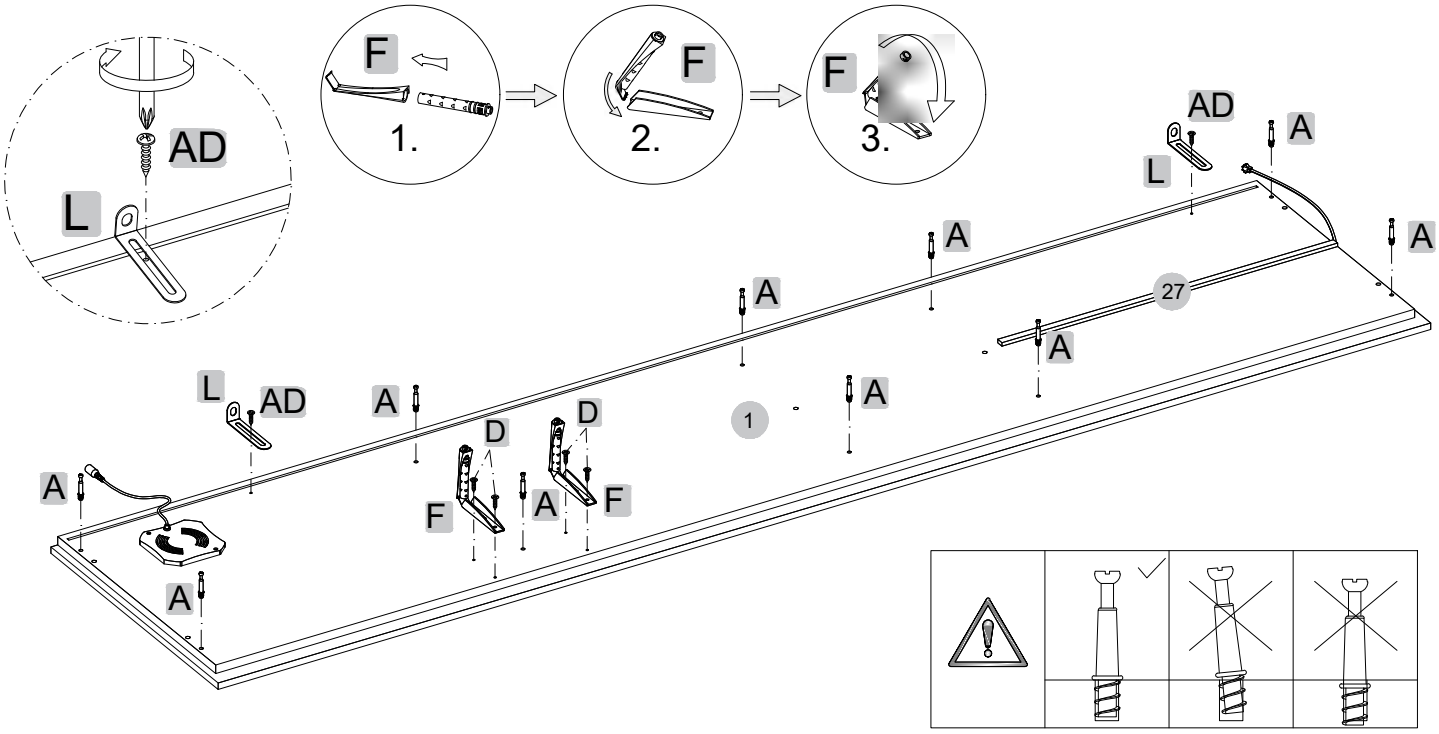

8

B × 6 ud. E × 7 ud. U × 4 ud. R × 10 ud.

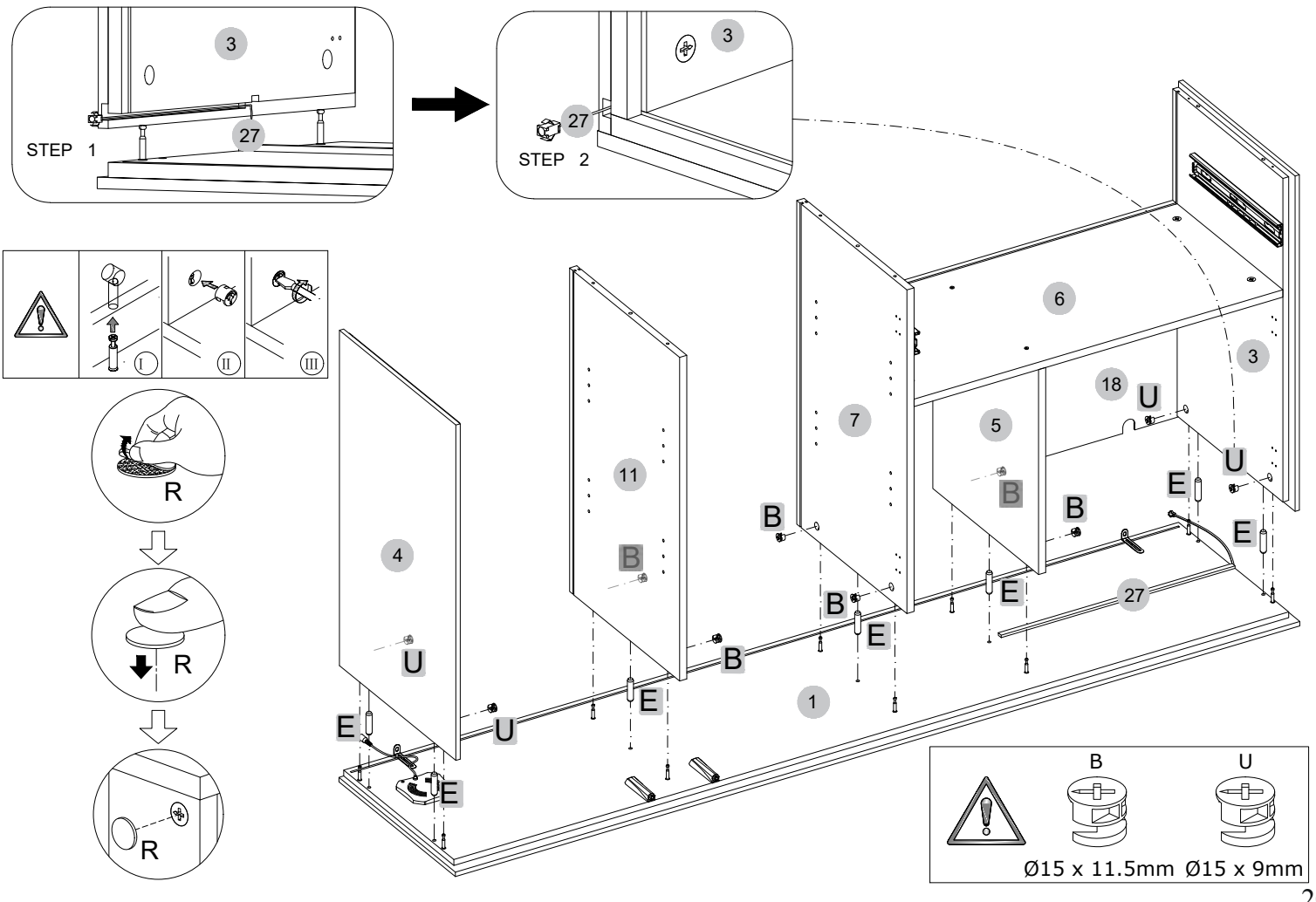

9

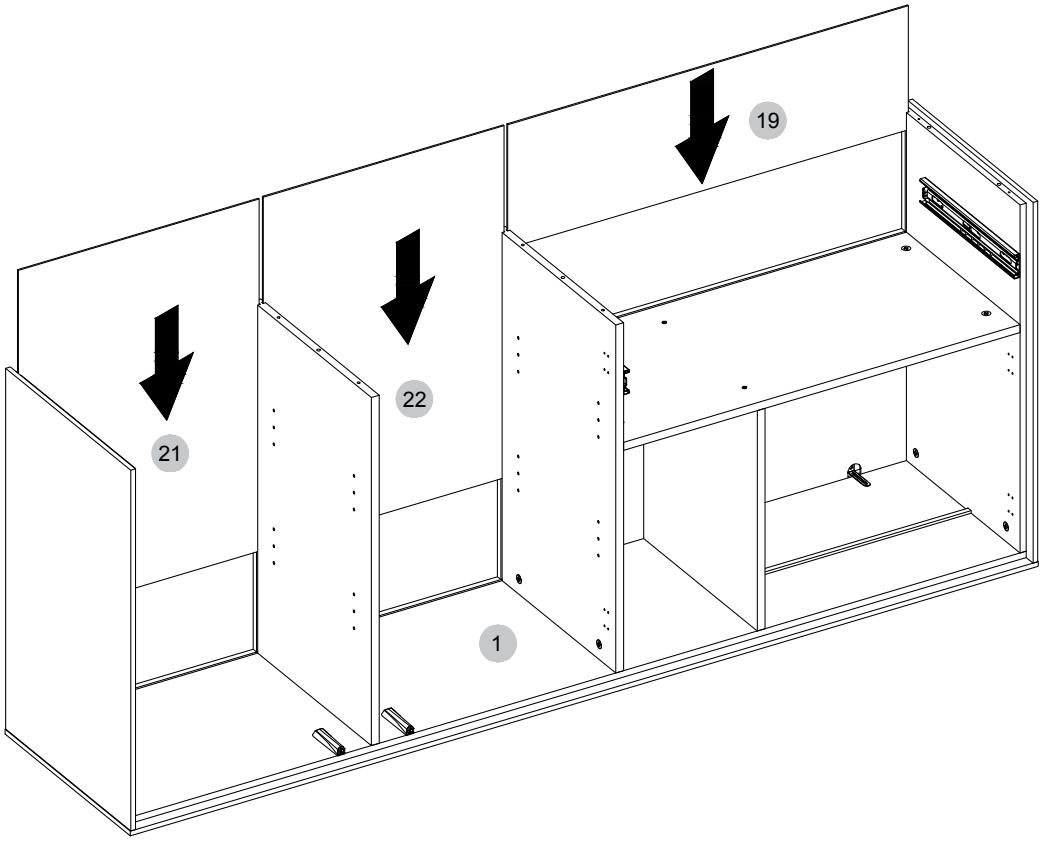

10

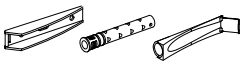

F × 1 ud.



D × 2 ud.



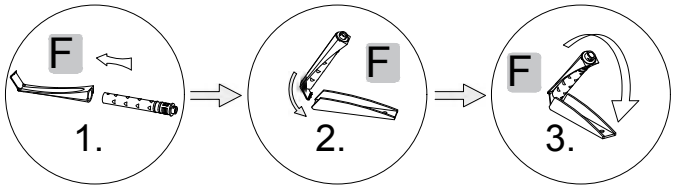

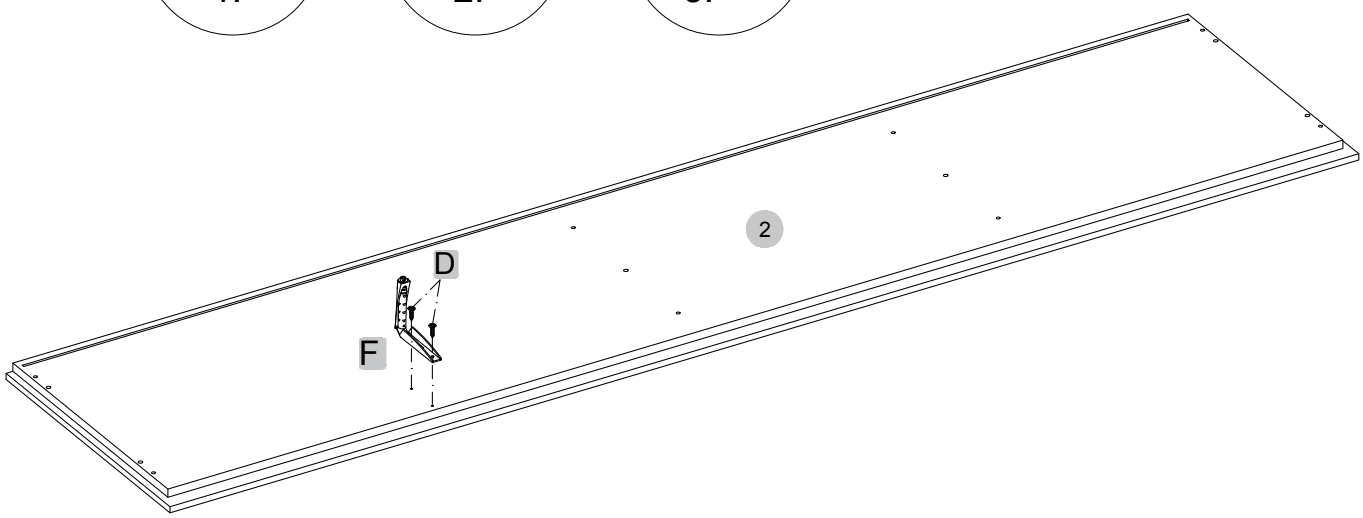

11

G × 8 ud.

E × 6 ud.

3mm

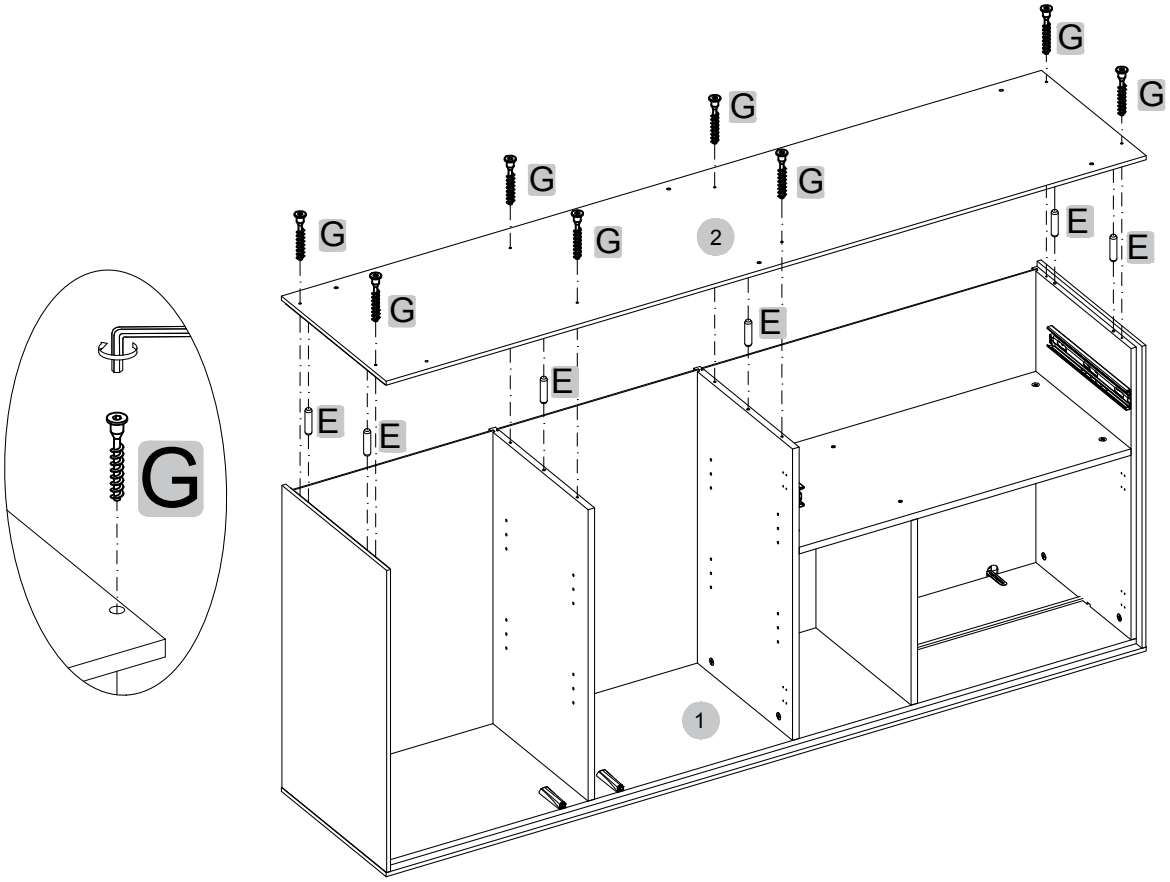

12

H × 26 ud.

4mm

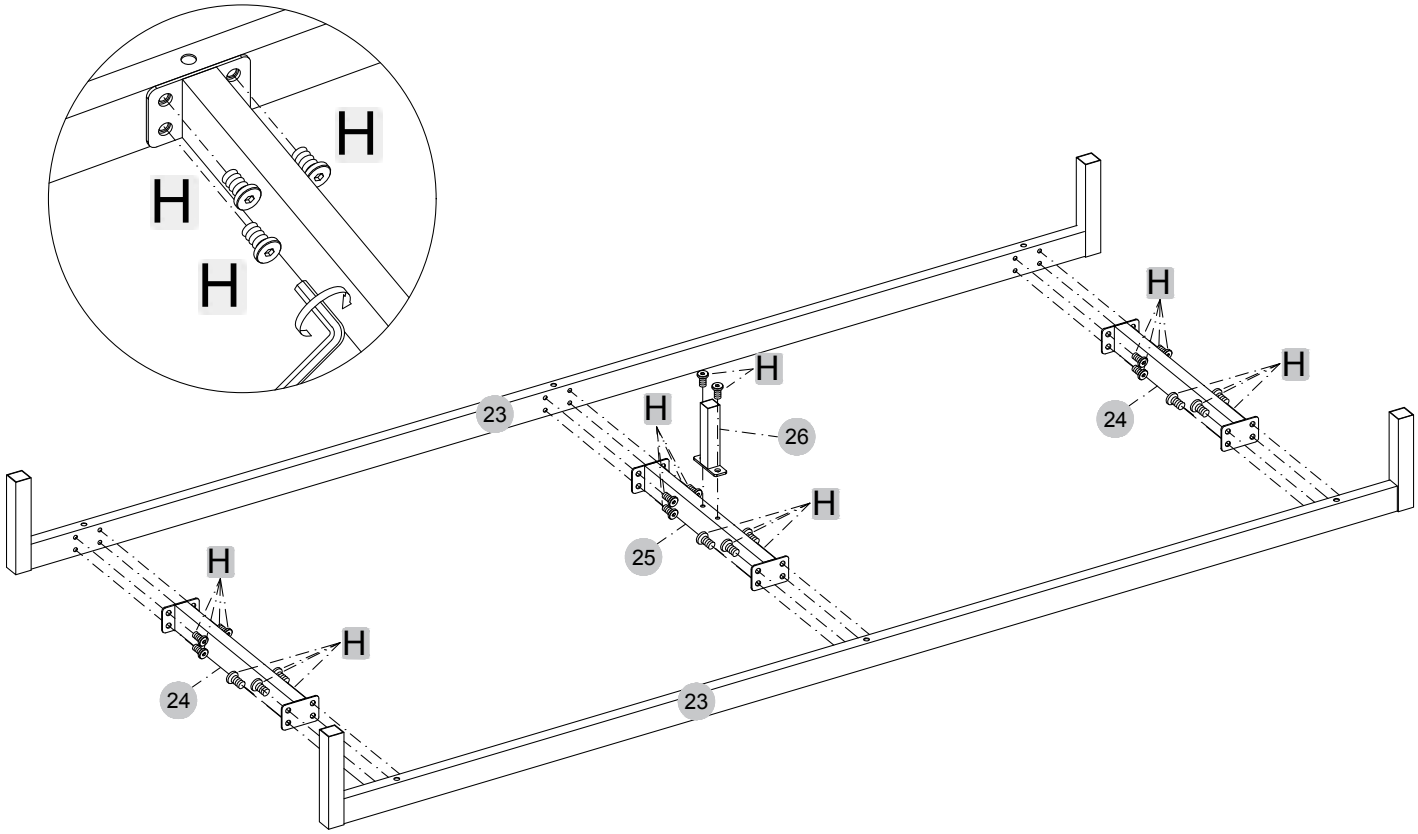

13



S × 1 ud.

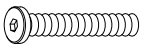

J × 6 ud.



4mm





ES: Girar el mueble con cuidado. Utilice una manta para evitar daños al mueble.
EN: Turn the furniture careful. Use a cover to avoid damage the furniture.
FR: Basculer le meuble avec précaution. Utilisation d'une couverture recommandée pour ne pas abimer le meuble.

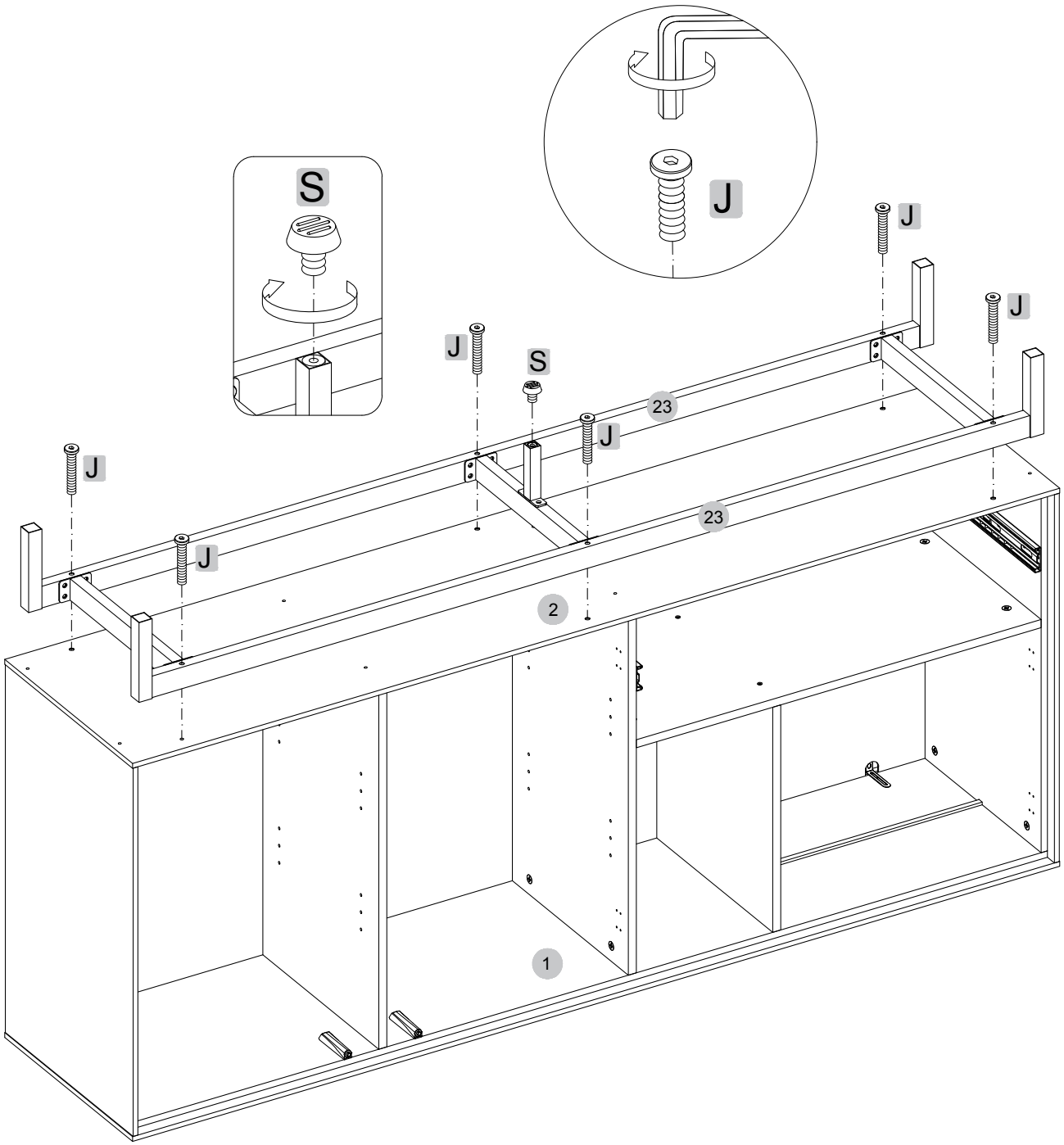

14

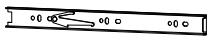

K2 × 2 ud.



D × 6 ud.



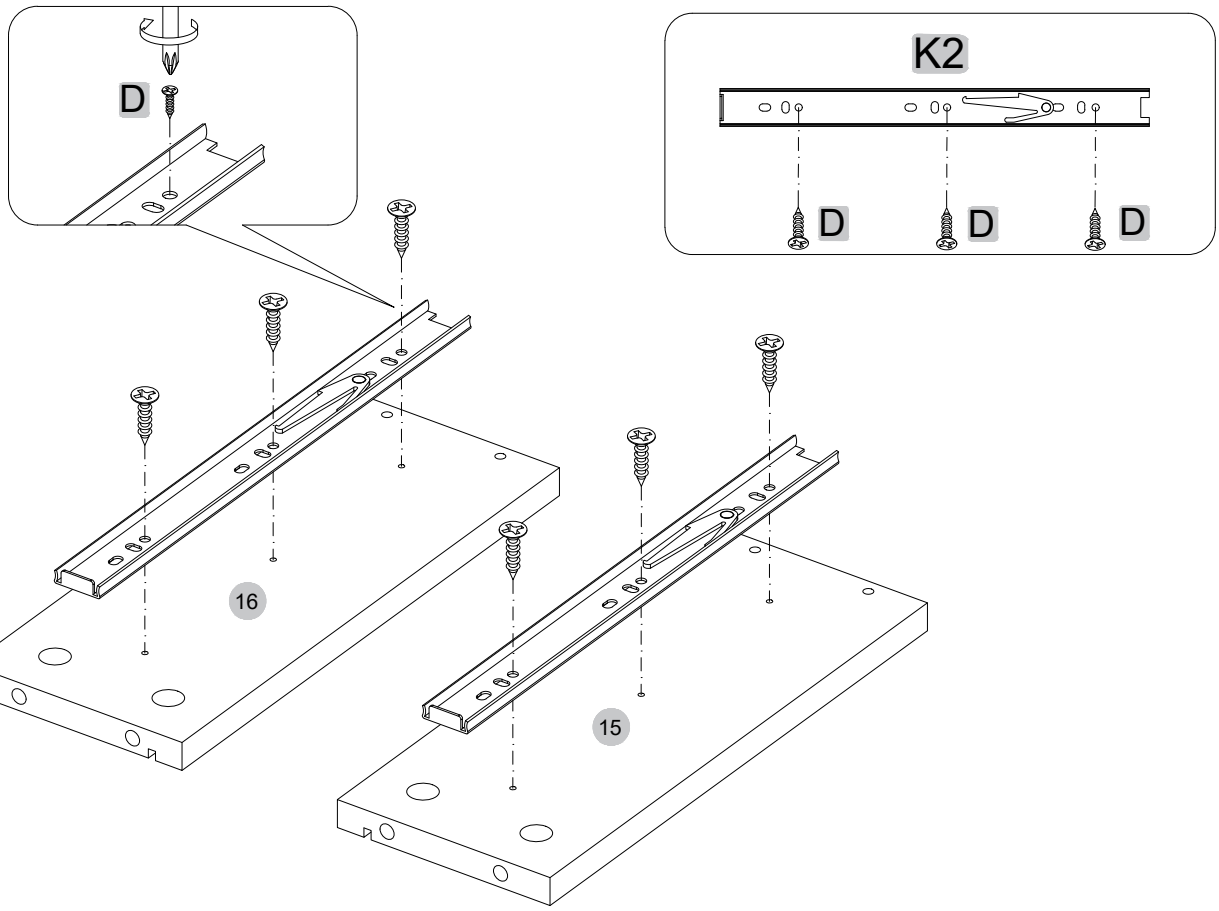

15

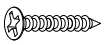

C × 5 ud.



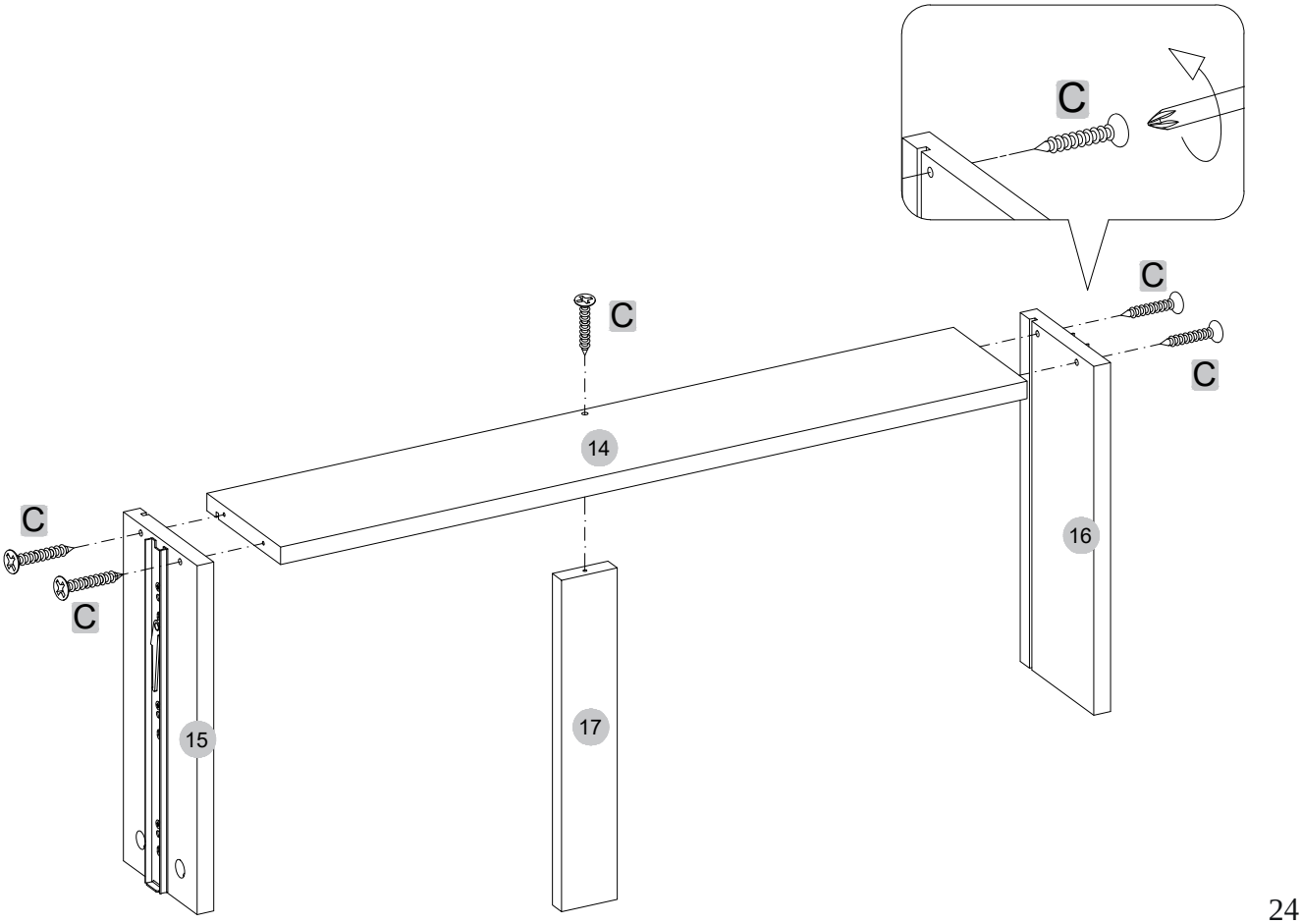

16

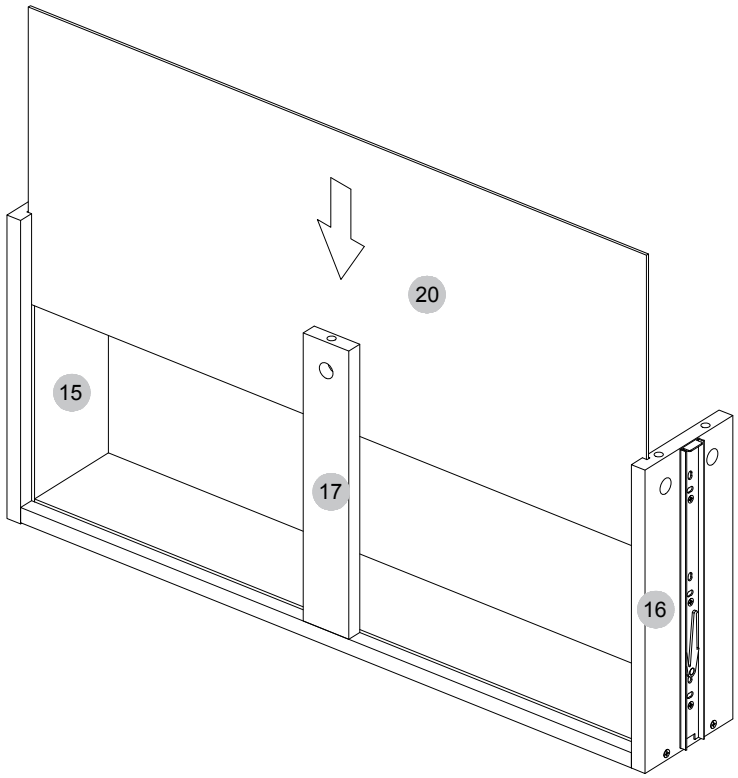

17

A × 5 ud. AB × 1 ud. AE × 1 ud.

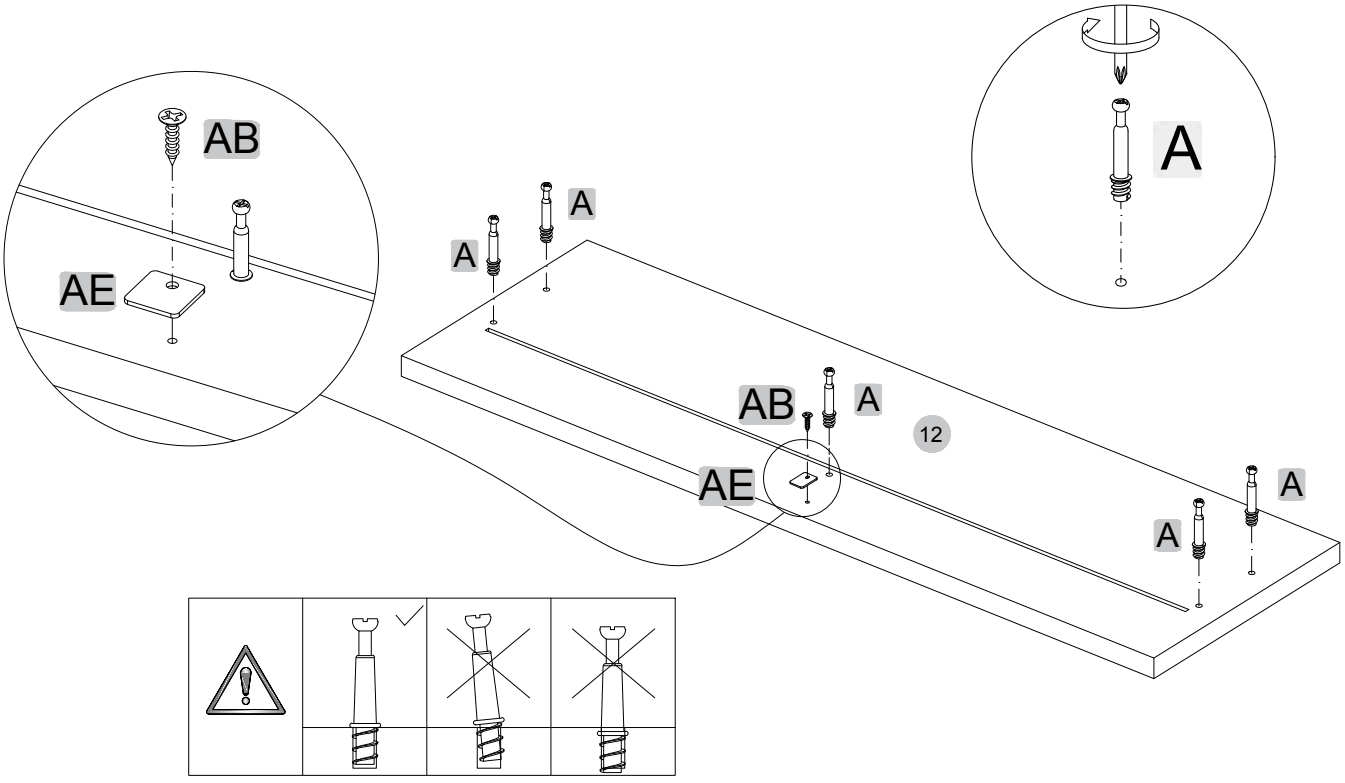

18

B × 5 ud. R × 4 ud.

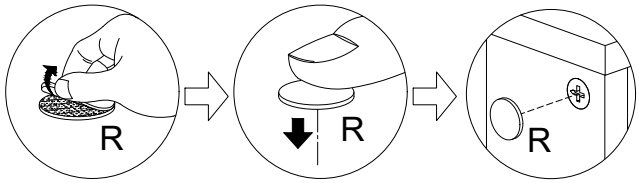

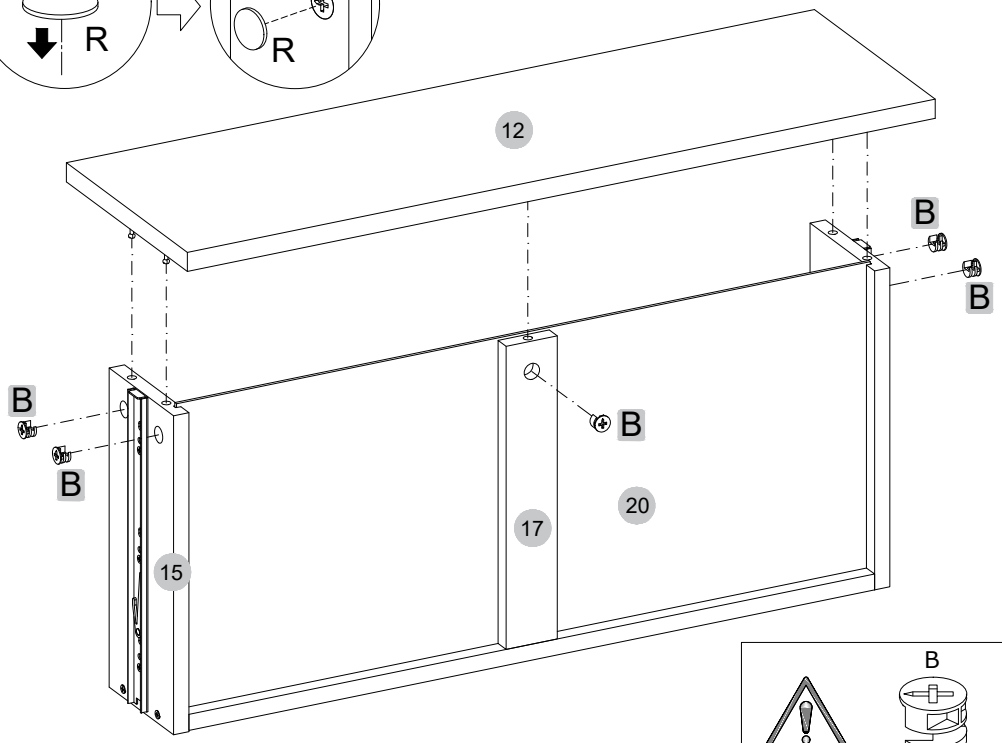

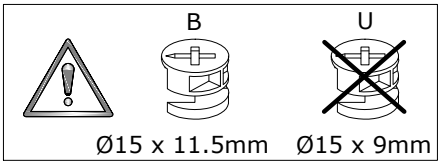

19

N × 2 ud. T × 4 ud. Y × 2 ud.

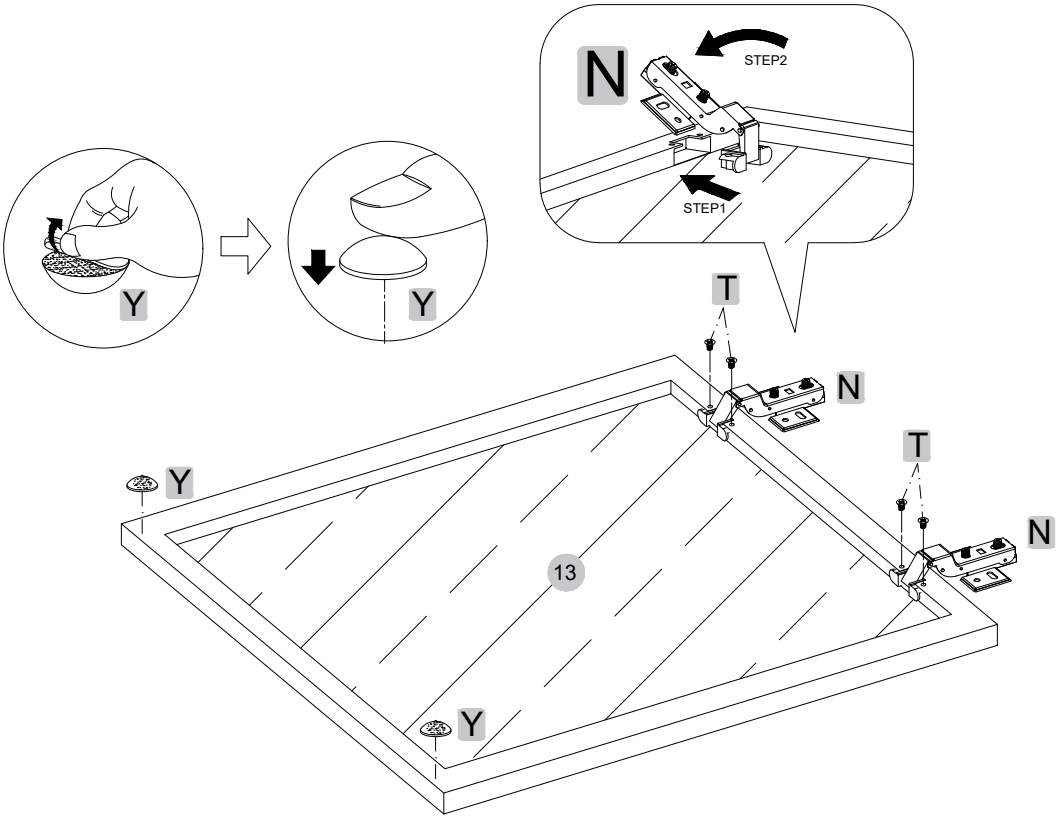

20

M × 4 ud.

D × 8 ud.

AB × 2 ud.

AE × 2 ud.

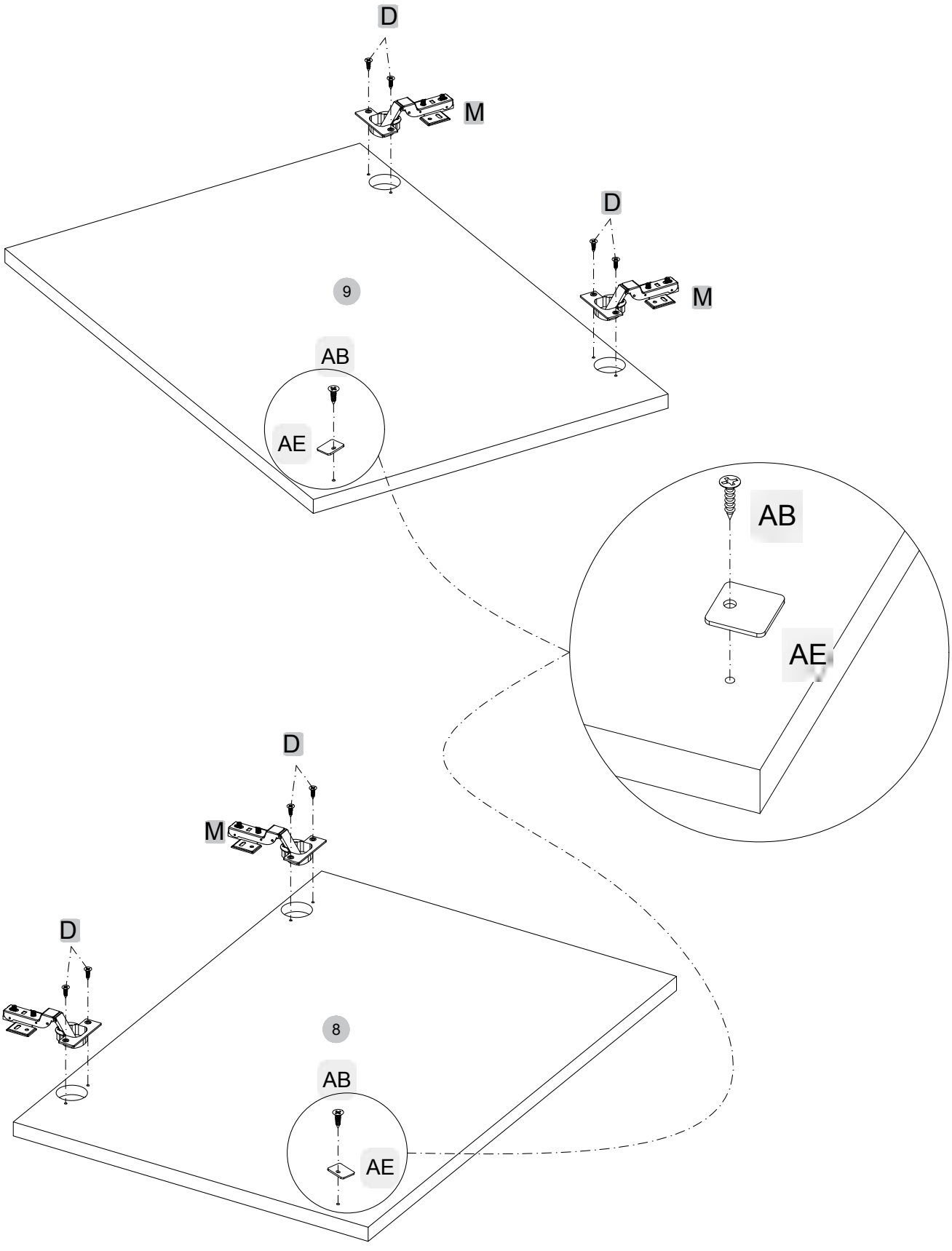

21



V × 16 ud.

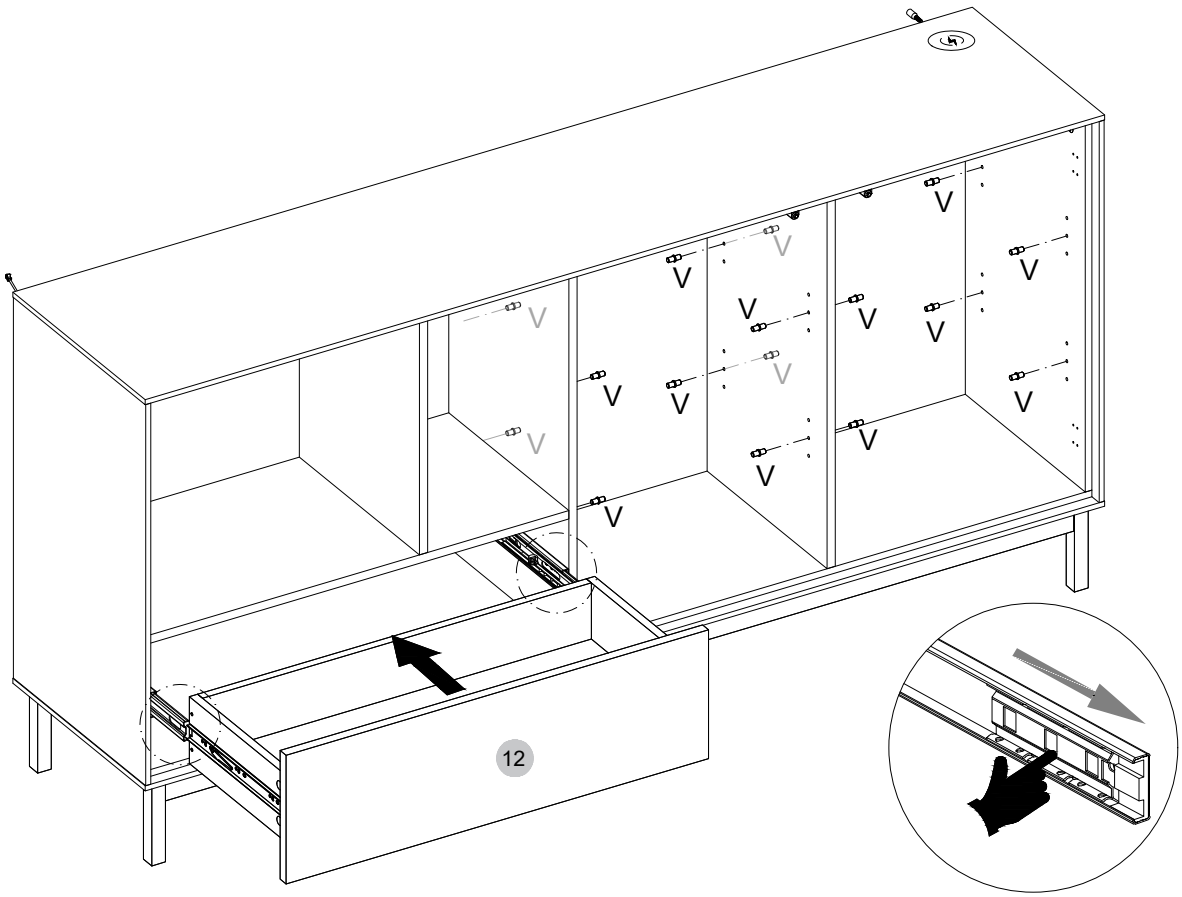

22

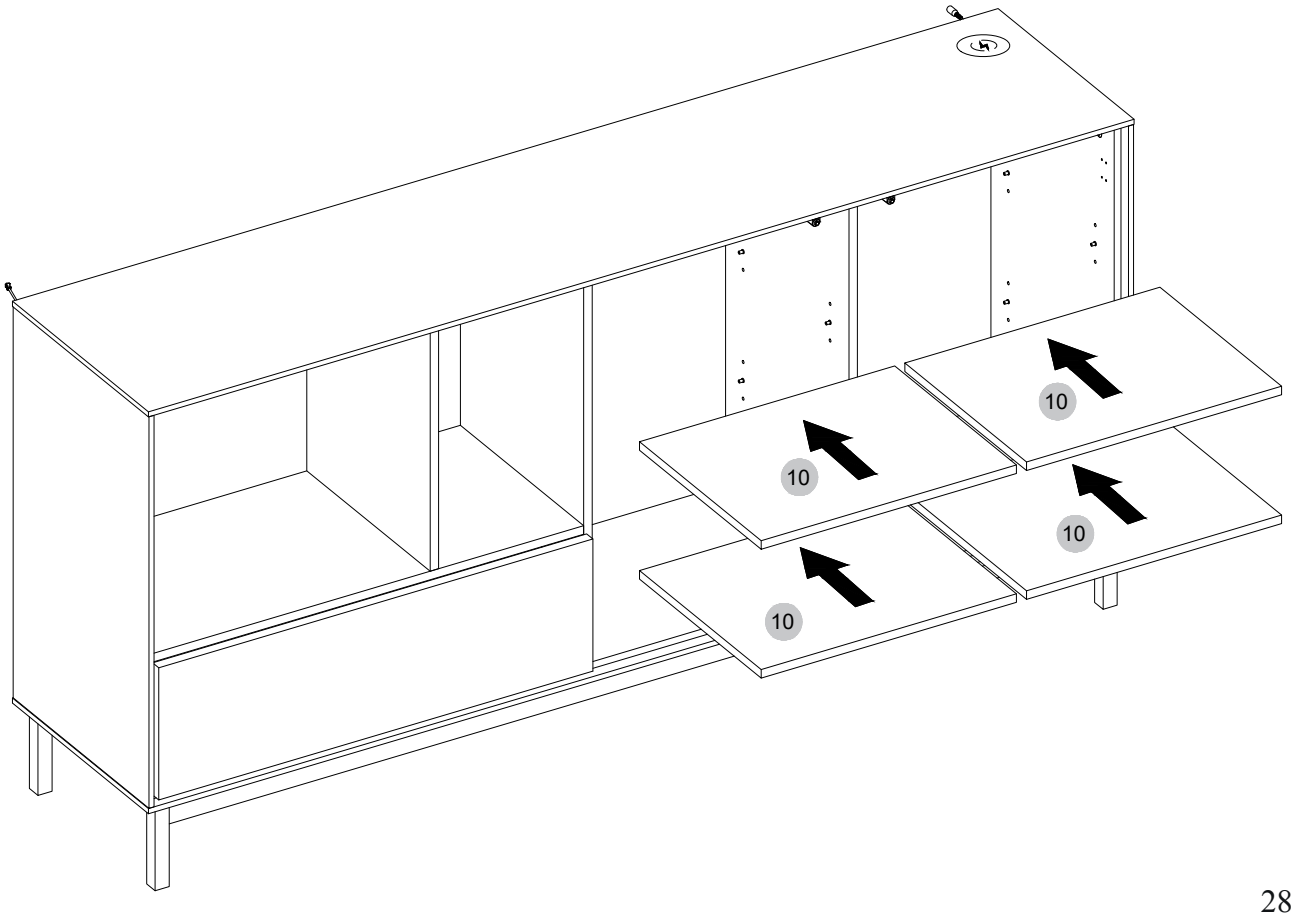

23

D × 24 ud.

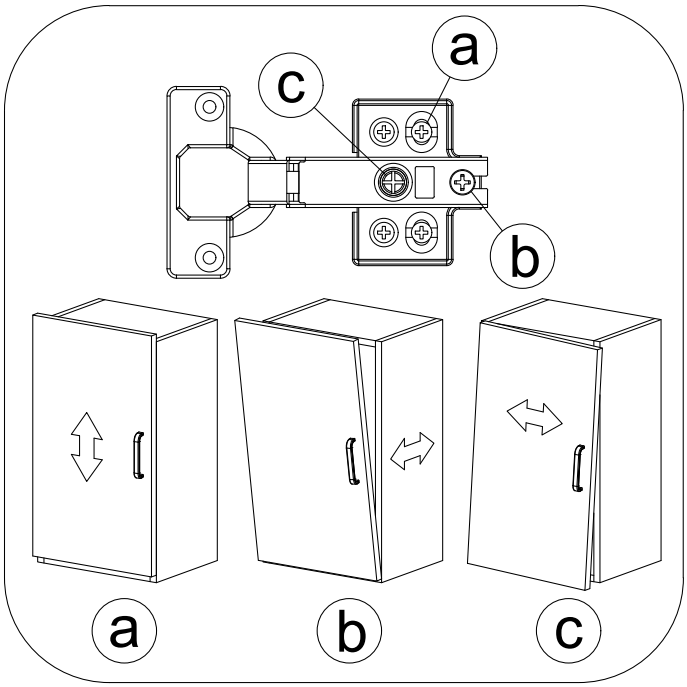

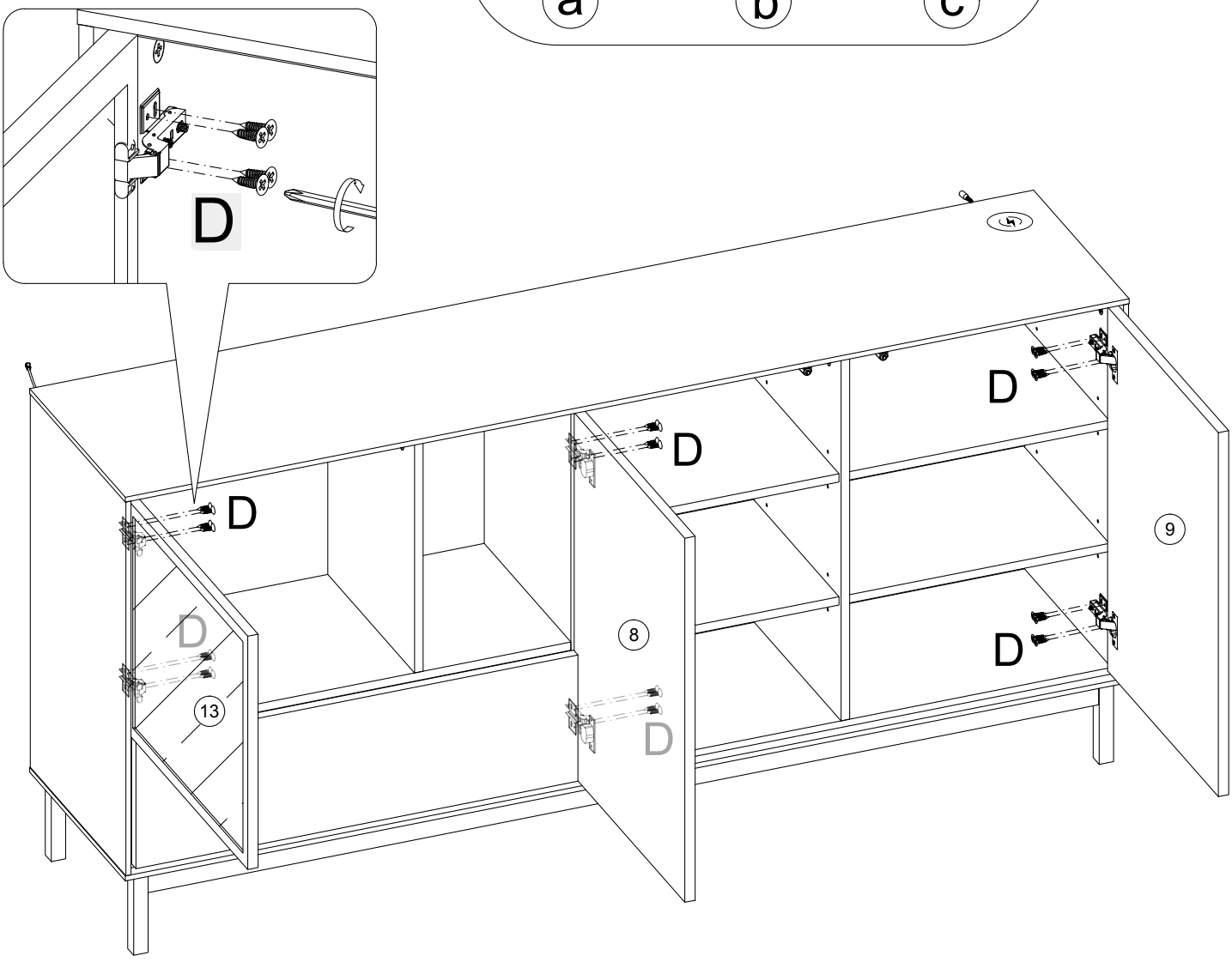

24

AB × 24 ud.

AA × 24 ud.

ES: En caso de reclamación, por favor, facilite la información que aparece en la etiqueta ID.
EN: If you may have whatever complaint, please, let us know the information written on the ID label
FR: En cas de réclamation, merci de transmettre les informations contenues sur l'etiquette fixée sur le produit.

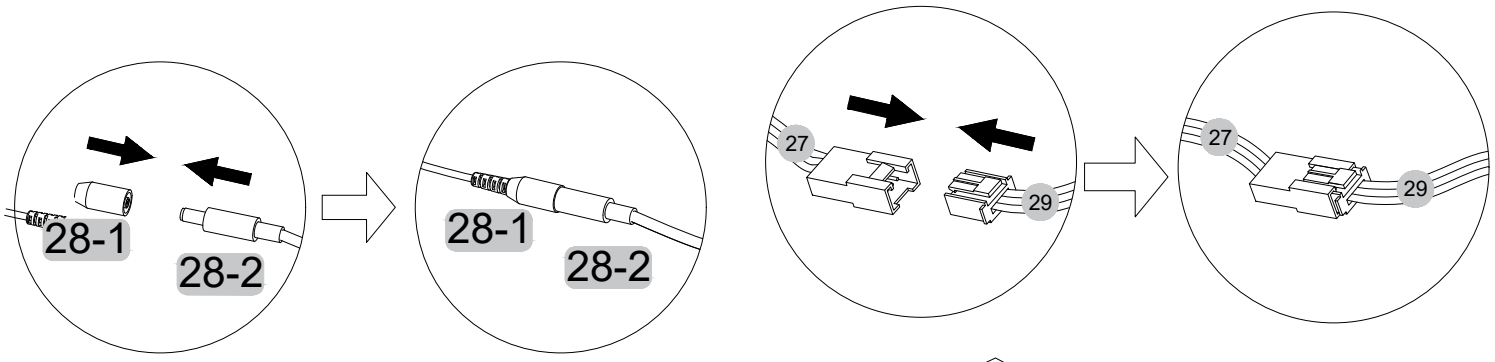

DC5V---0.6A(Max)

Input DC12V 2A,
Max 15W output

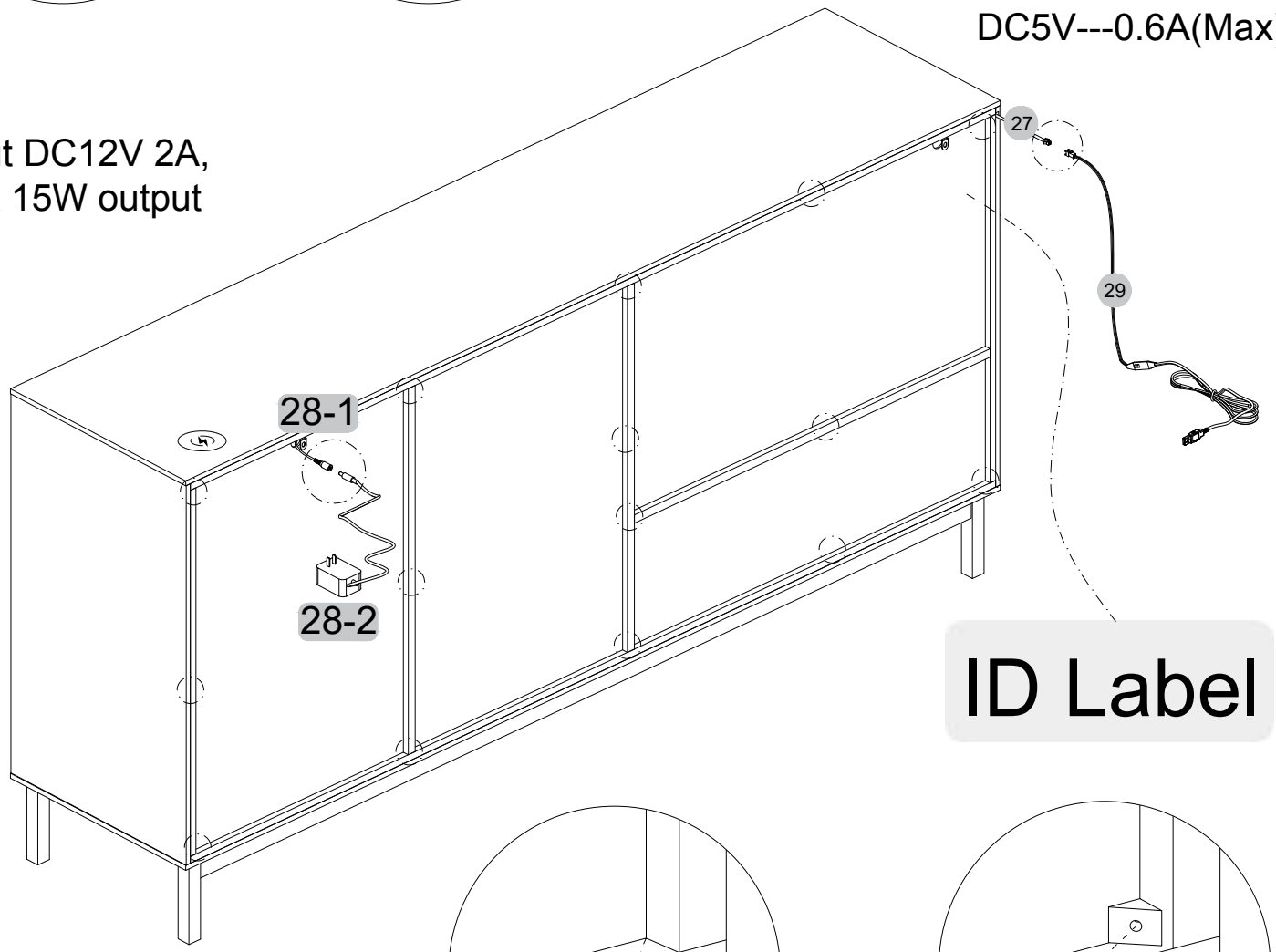

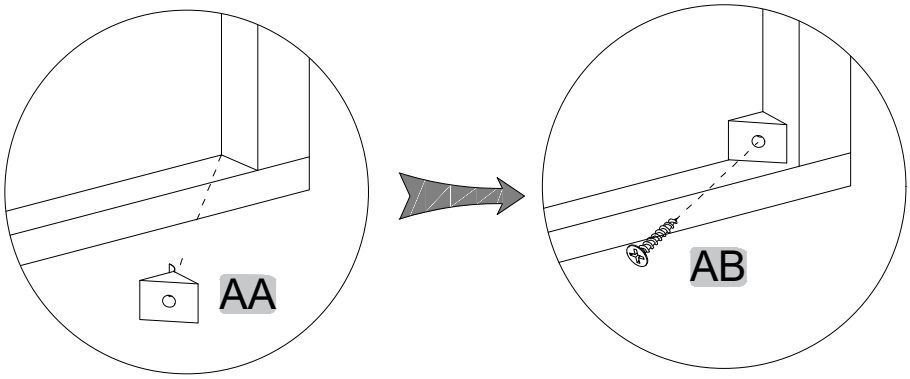

25

X × 2 ud.

W × 2 ud.

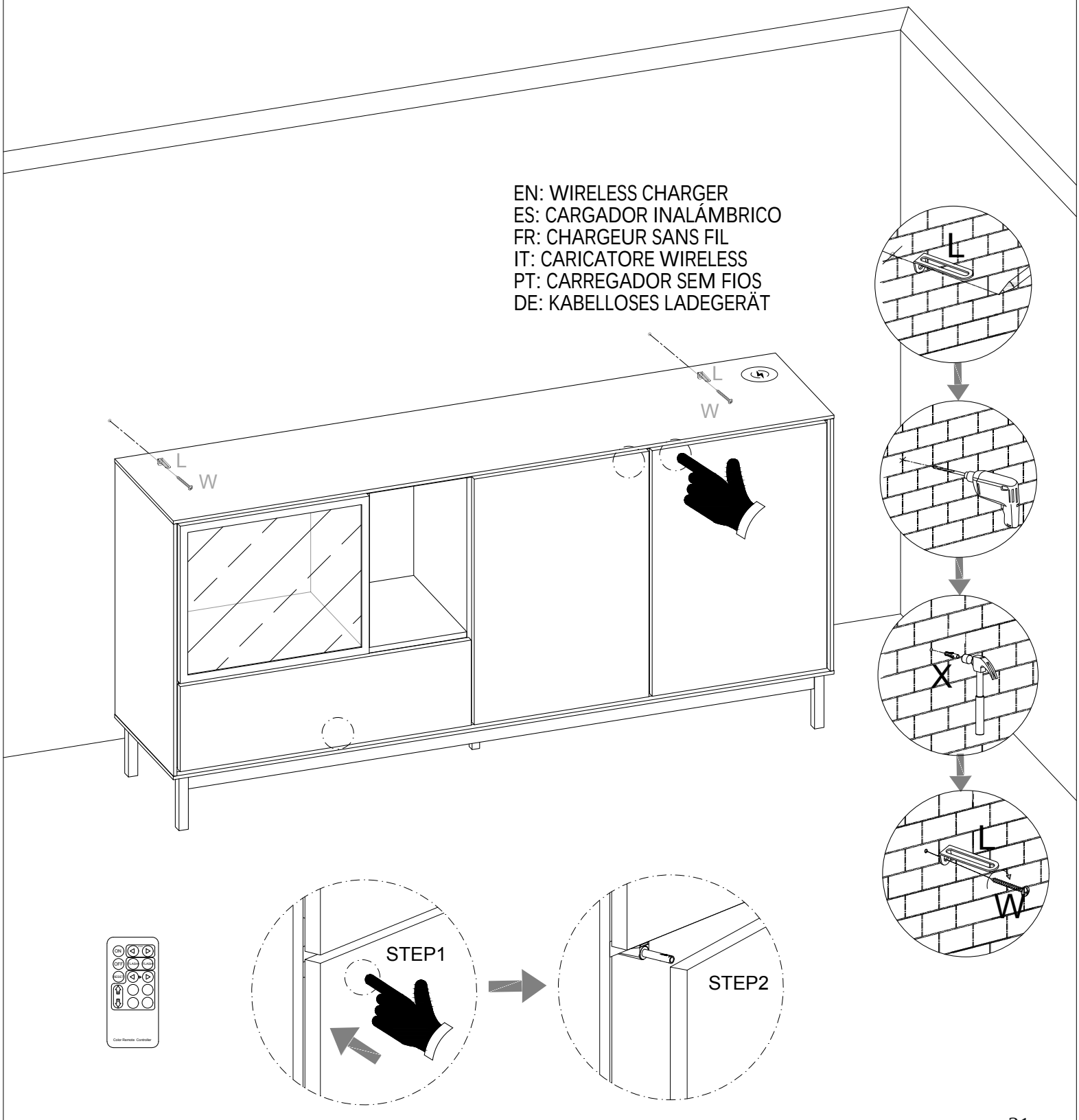
EN: WIRELESS CHARGER
ES: CARGADOR INALÁMBRICO
FR: CHARGEUR SANS FIL
IT: CARICATORE WIRELESS
PT: CARREGADOR SEM FIOS
DE: KABELLOSES LADEGERÄT
L
W
X
STEP1
STEP2



ES: **IMPORTANTE: OBLIGATORIO FIJAR A LA PARED.**

→ Para evitar el vuelco accidental de los muebles, es obligatorio fijarlos en la pared. El tipo de tornillos necesarios para fijar el mueble a la pared, dependen del material de la pared, no se suministran. En caso de duda, consulte a un especialista.

→ Utilice los tornillos y tacos adecuados para su muro. Existe una gran diversidad de muros y paredes, por esta razón no podemos proporcionarle el herraje adecuado para su pared.

→ Primero es necesario identificar el tipo de pared para luego utilizar el herraje adecuado. En caso de duda, dirijase a una tienda especializada para más información.

FR: **IMPORTANT: FIXATION MURALE OBLIGATOIRE.**

→ Pour éviter le basculement accidentel du meuble, la fixation du meuble au mur est obligatoire. La visserie nécessaire pour la jonction mur/meuble, dépendante de la nature du mur, n'est pas fournie. En cas de doute, consulter un spécialiste.

→ Utilisez des vis et des chevilles adaptées à vos murs. Il existe une grande diversité de types de murs ou cloisons, c'est la raison pour laquelle nous ne pouvons vous fournir une quincaillerie adaptée à votre mur.

→ Il est nécessaire d'identifier le type de paroi à laquelle vous allez fixer ce produit afin de vous procurer les fixations appropriées. En cas de besoin, adressez vous à un magasin spécialisé pour conseil.

PT: **IMPORTANTE: OBRIGATÓRIO FIXAR NA PAREDE.**

→ Para evitar o tombamento acidental dos móveis, é obrigatório fixá-los na parede. O tipo de parafusos necessários para fixar o móvel à parede depende do material da parede e não está incluído. Em caso de dúvida, consulte um especialista.

→ Utilize os parafusos e buchas adequados para sua parede. Existe uma grande variedade de paredes e, por isso, não podemos fornecer a fixação adequada para o seu caso.

→ Primeiro é necessário identificar o tipo de parede para depois usar a fixação correta. Em caso de dúvida, dirija-se a uma loja especializada para mais informações.

EN: **IMPORTANT: OBLIGATORY FIX ON THE WALL.**

→ To avoid the accidental tip-over of the furniture, the fixing of the furniture on the wall is mandatory. The needed hardware for the junction wall/furniture, depending of the nature of the wall, is not provided. If any doubt, consult a specialist.

→ Use screws and plugs suitables for your wall. Due to the wide diversity of wall or partition types, we cannot provide you with suitable attachment fixtures.

→ To determine which attachment fixtures to use, you will need to identify the type of wall to which you will be fixing this product. If you have whatever doubt, please, go to one specialised shop for further information.

IT: **IMPORTANTE: FISSAGGIO OBBLIGATORIO ALLA PARETE.**

→ Per evitare il ribaltamento accidentale del mobile è obbligatorio il fissaggio a muro. I tasselli necessari per il collegamento mobile\muro, dipendenti dal tipo di muro, non sono provvisti. Consultare uno specialista in caso di dubbi.

→ Utilizzare viti e tasselli adatti alla propria parete. Le pareti sono molto diverse tra loro, quindi non possiamo fornirvi la ferramenta giusta per la vostra parete.

→ Prima di tutto è necessario identificare il tipo di parete e poi utilizzare la ferramenta corretta. In caso di dubbio, contattate un rivenditore specializzato per maggiori informazioni.

DE: **WICHTIG: MÖBEL MÜSSEN AN DER WAND BEFESTIGT WERDEN.**

→ Um ein versehentliches Umkippen der Möbel zu verhindern, müssen diese an der Wand befestigt werden. Die Art der Schrauben, die zur Befestigung benötigt werden, hängt vom Wandmaterial ab und ist nicht im Lieferumfang enthalten. Im Zweifelsfall wenden Sie sich an einen Fachmann.

→ Verwenden Sie geeignete Schrauben und Dübel für Ihre Wand. Es gibt viele verschiedene Wandtypen, daher können wir keine universelle Befestigungslösung anbieten.

→ Zuerst muss der Wandtyp bestimmt werden, um dann das passende Befestigungsmaterial zu verwenden. Bei Fragen wenden Sie sich bitte an ein Fachgeschäft.

ES: Debido a la gran diversidad de tipos de muros o tabiques, no podemos proporcionarle los herrajes de fijación adecuados. Para determinar qué tipo de fijación utilizar, deberá identificar el tipo de pared en la que va a instalar este producto. A continuación, se presentan algunos ejemplos de fijaciones recomendadas para:

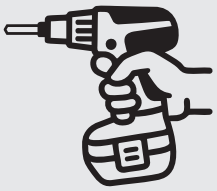

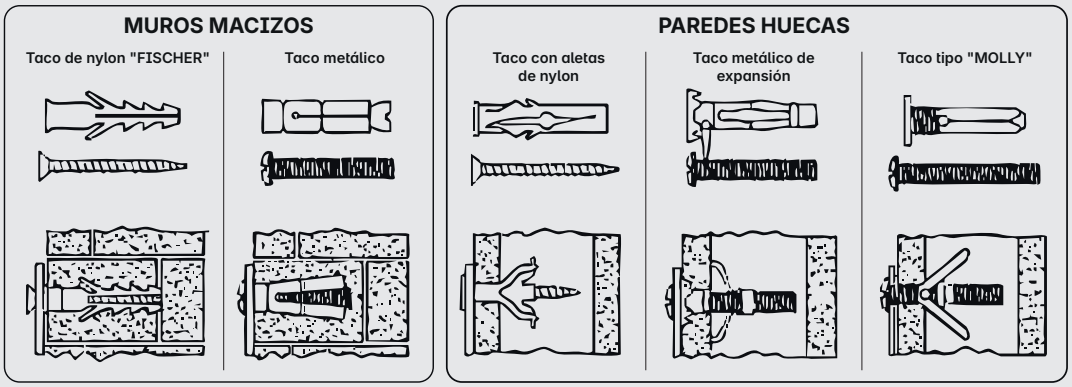



Utilice una broca compatible en tamaño con los herrajes utilizados y con el tipo de pared.

EN: Due to the wide diversity of wall or partition types, we cannot provide you with suitable attachment fixtures. To determine which attachment fixtures to use, you will need to identify the type of wall to which you will be fixing this product. Here are some examples of attachment fixtures recommended for:

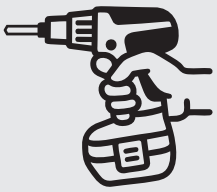

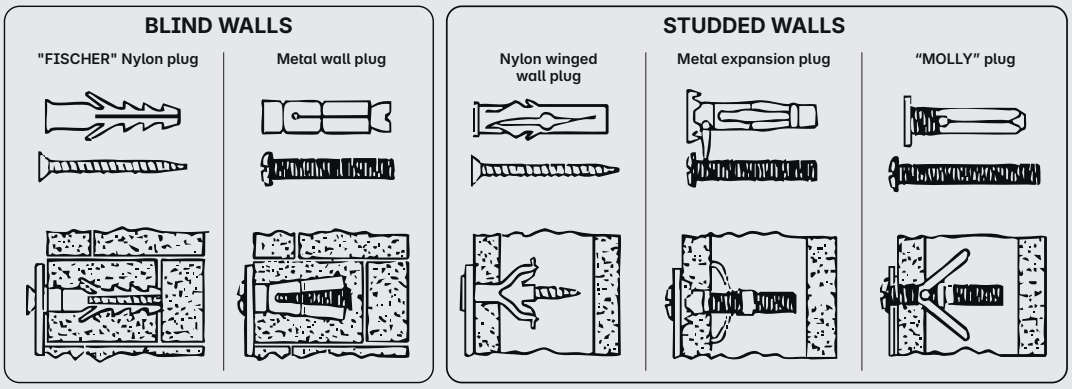

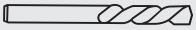

Use a drill bit that is compatible in size with the hardware used and the type of wall.

FR: Il existe une grande diversité de types de murs ou cloisons, c’est la raison pour laquelle nous ne pouvons vous fournir le type exact de fixation. Il est nécessaire d’identifier le type de paroi à laquelle vous allez fixer ce produit afin de vous procurer les fixations appropriées. Voici quelques exemples de fixations conseillées pour:

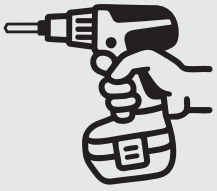

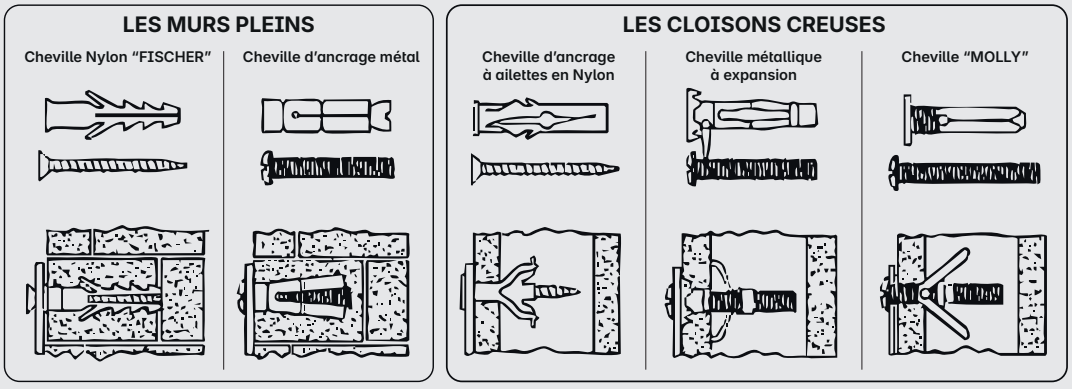



Utiliser une taille de forêt adaptée à la quincaillerie utilisée et au type de mur.

IT: Esiste una gran varietà di tipi di muri o paratie e noi siamo in grado di fornirvi il tipo esatto di fissaggio per ognuno di essi. È necessario identificare il tipo di parete alla quale intendete fissare questo prodotto in modo da fornirvi i fissaggi più idonei. Ecco qualche esempio di fissaggi consigliati per:

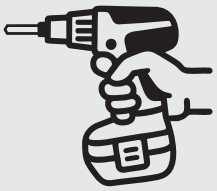

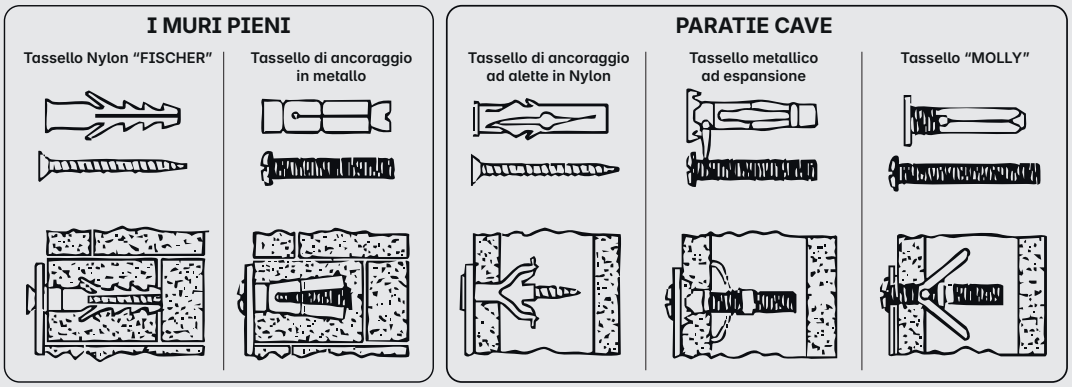



Utilizzare una punta di trapano adatta agli utensili utilizzati e al tipo di muro.

PT: Devido à grande variedade de tipos de paredes ou divisórias, não podemos fornecer os acessórios de fixação adequados. Para determinar quais fixadores utilizar, será necessário identificar o tipo de parede onde o produto será instalado. Abaixo, alguns exemplos de fixadores recomendados para:

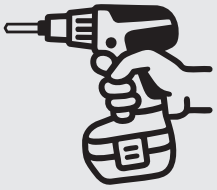

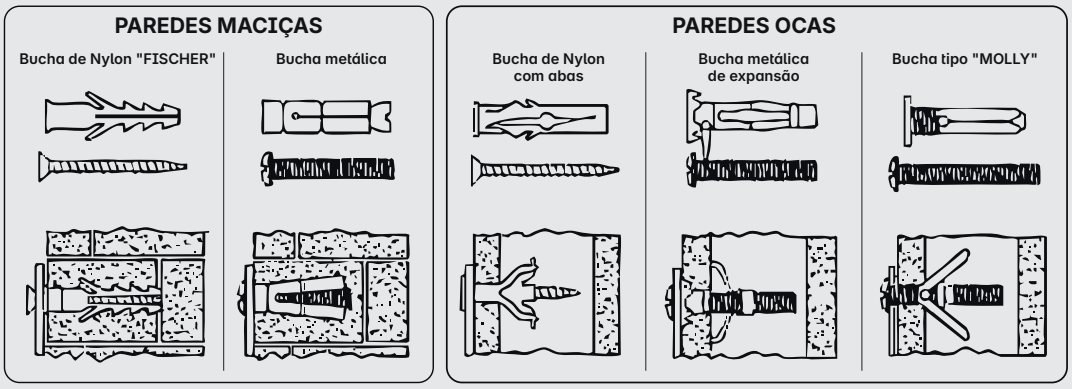

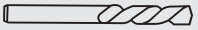

Utilize uma broca compatível em tamanho com os fixadores utilizados e com o tipo de parede.

DE: Es gibt eine Vielzahl verschiedener Arten von Mauern oder Zwischenwänden, und aus diesem Grunde können wir Ihnen den genau entsprechenden Befestigungstyp nicht bereitstellen. Zunächst ist es erforderlich, die exakte Bauart der Wand zu ermitteln, an der Sie dieses Produkt anbringen werden, um die für diese Wand geeigneten Befestigungsmittel im Fachhandel erwerben zu können. Nachfolgend einige Beispiele empfohlener Befestigungen für:

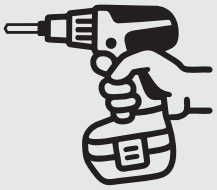

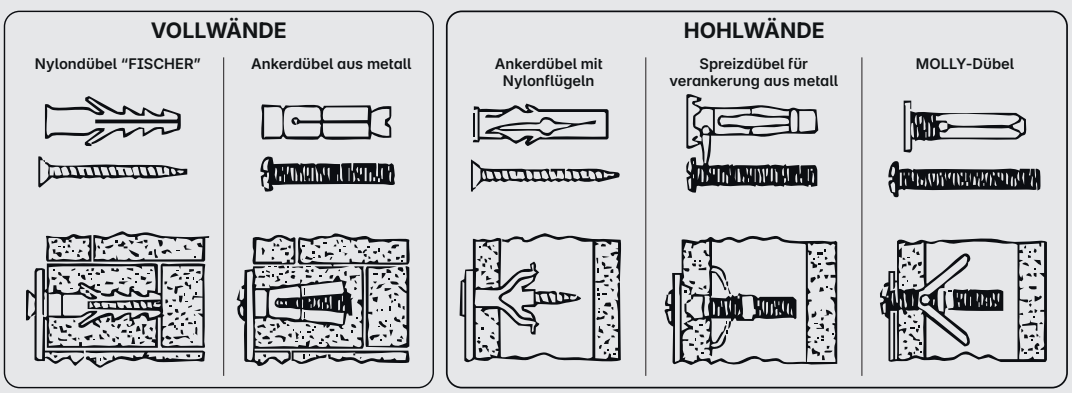

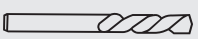

Bitte verwenden Sie eine für die Eisenwaren und den Wandtyp geeignete Bohrergröße.

Consejos de montaje

1. Lea atentamente las instrucciones de montaje.
2. Identifique los componentes del mueble.
3. Agrupe y revise la tornillería.
4. Use las herramientas necesarias.
5. Prepare una zona de montaje.
6. Monte el mueble.

Consejos de mantenimiento y limpieza

- Nunca fuerce las uniones.
- Apriete los tornillos después de un tiempo de uso.
- Conserve el manual de montaje; si falta alguna pieza, es la forma más fácil de contactar con la tienda.
- No utilice productos abrasivos, lana de acero ni disolventes.
- No moje el producto.
- Quite cuidadosamente el polvo.
- Utilice un paño ligeramente humedecido.

Instrucciones de mantenimiento	Materiales												
	Madera maciza aceitada	Madera encerada	Madera barnizada o teñida	Panel de madera con papel decorativo	Paneles recubiertos de melamina	Superficie lacada	Piedras	Cuero	Metal	Plástico	Textil	Textil revestido (PU, PVC)	Producto con partes eléctricas
Paño suave ligeramente húmedo	○	○	○	○	○	○	○	○	○	○	○	○	○
Agua con jabón	○	○	○	○	○	○	○		○	○		○	
Agua con detergente					○	○	○		○	○			
Esponja anti-rayaduras					○		○						
Mantenimiento específico del fabricante	○	○	○				○	○	○			○	○

⚠ Advertencias ⚠													
Antes de cualquier mantenimiento, limpie el polvo con cuidado	○	○	○	○	○	○	○	○	○	○	○	○	○
Cualquier mancha debe limpiarse rápidamente	○	○	○	○	○	○		○			○	○	
No utilice productos abrasivos (polvo, lana de acero)	○	○	○	○	○	○	○	○	○	○	○	○	○
No utilice disolventes	○	○	○	○	○	○	○	○	○	○	○	○	○
No mojar	○	○	○	○	○	○		○					○
No limpiar con hidrolimpiadora (productos de exterior)	○	○	○										○

Información específica													
Consulte la información adicional adjunta al producto.	○	○	○					○					

Assembly advices

1. Carefully read the assembly instruction.
2. Identify the components of the furniture.
3. Group and check the hardware.
4. Use the required tools.
5. Create an assembly zone.
6. Make the assembly.

Maintenance and cleaning advices

- Never force the connections.
- Tighten the screws after a period of use.
- Keep the assembly manual; if a part is missing, it is the easiest way to contact the store.
- Do not use abrasive powders, steel wool or solvents.
- Do not wet.
- Carefully remove dust.
- Use a slightly damp cloth.

Maintenance instruccions	Materials												
	Solid wood oiled	Waxed wood	Varnished or stained wood	Wood panel covered with decorative paper	Melamine covered panels	Lacquered surface	Stones	Leather	Metal	Plastic	Textile	Enducted textile (PU, PVC)	Product with electrical parts
Slightly damp soft cloth	○	○	○	○	○	○	○	○	○	○	○	○	○
Soapy water	○	○	○	○	○	○	○		○	○		○	
Water with detergent					○	○	○		○	○			
Anti-scratch scouring sponge					○		○						
Manufacturer specific maintenance	○	○	○				○	○	○			○	○

⚠ Warning ⚠													
Before any maintenance, clean the dust carrefully	○	○	○	○	○	○	○	○	○	○	○	○	○
Any stain should be cleaned quickly	○	○	○	○	○	○		○			○	○	
Never use an abrasive product (powder, steel wool)	○	○	○	○	○	○	○	○	○	○	○	○	○
Never use solvent	○	○	○	○	○	○	○	○	○	○	○	○	○
Do not wet	○	○	○	○	○	○		○					○
Do not clean with high pressure cleaner (outdoor products)	○	○	○										○

Specific information													
Check extra information attached on the product	○	○	○					○					

Conseils de montage

1. Lisez attentivement les instructions de montage.
2. Identifiez les composants du meuble.
3. Regroupez et vérifiez la quincaillerie.
4. Utilisez les outils nécessaires.
5. Préparez une zone de montage.
6. Effectuez le montage.

Conseils d'entretien et de nettoyage

- Ne forcez jamais les connexions.
- Resserrez les vis après une période d'utilisation.
- Conservez le manuel de montage ; en cas de pièce manquante, c'est le moyen le plus simple de contacter le magasin.
- N'utilisez pas de poudres abrasives, laine d'acier ou solvants.
- Ne mouillez pas le produit.
- Enlevez délicatement la poussière.
- Utilisez un chiffon légèrement humide.

Instructions d'entretien	Matériaux												
	Bois massif huilé	Bois ciré	Bois verni ou teinté	Panneau bois avec papier décoratif	Panneaux revêtus de mélamine	Surface laquée	Pierres	Cuir	Métal	Plastique	Tissu	Tissu enduit (PU, PVC)	Produit avec éléments électriques
Chiffon doux légèrement humide	○	○	○	○	○	○	○	○	○	○	○	○	○
Eau savonneuse	○	○	○	○	○	○	○		○	○		○	
Eau avec détergent					○	○	○		○	○			
Éponge non abrasive					○		○						
Entretien spécifique du fabricant	○	○	○				○	○	○			○	○

⚠ Avertissements ⚠													
Avant tout entretien, enlever la poussière avec soin	○	○	○	○	○	○	○	○	○	○	○	○	○
Toute tache doit être nettoyée rapidement	○	○	○	○	○	○		○			○	○	
N'utilisez jamais de produit abrasif (poudre, laine d'acier)	○	○	○	○	○	○	○	○	○	○	○	○	○
N'utilisez jamais de solvant	○	○	○	○	○	○	○	○	○	○	○	○	○
Ne pas mouiller	○	○	○	○	○	○		○					○
Ne pas nettoyer avec un nettoyeur haute pression (produits extérieurs)	○	○	○										○

Informations spécifiques													
Consultez les informations supplémentaires jointes au produit.	○	○	○					○					

Consigli di montaggio

1. Leggere attentamente le istruzioni di montaggio.
2. Identificare i componenti del mobile.
3. Raggruppare e controllare la ferramenta.
4. Utilizzare gli strumenti necessari.
5. Creare una zona per il montaggio.
6. Eseguire il montaggio.

Consigli per la manutenzione e la pulizia

- Non forzare mai i collegamenti.
- Stringere le viti dopo un certo periodo d'uso.
- Conservare il manuale di montaggio; se manca un pezzo, è il modo più semplice per contattare il negozio.
- Non utilizzare polveri abrasive, lana d'acciaio o solventi.
- Non bagnare il prodotto.
- Rimuovere delicatamente la polvere.
- Usare un panno leggermente umido.

Istruzioni per la manutenzione	Materiali												
	Legno massiccio oliato	Legno cerato	Legno verniciato o tinto	Pannello in legno con carta decorativa	Pannelli rivestiti in melamina	Superficie laccata	Pietre	Pelle	Metallo	Plastica	Tessuto	Tessuto spalmato (PU, PVC)	Prodotto con parti elettriche
Panno morbido leggermente umido	○	○	○	○	○	○	○	○	○	○	○	○	○
Acqua saponata	○	○	○	○	○	○	○		○	○		○	
Acqua con detergente					○	○	○		○	○			
Spugna antigraffio					○		○						
Manutenzione specifica del produttore	○	○	○				○	○	○			○	○

⚠ Avvertenze ⚠													
Prima di ogni manutenzione, rimuovere la polvere con cura	○	○	○	○	○	○	○	○	○	○	○	○	○
Qualsiasi macchia deve essere pulita subito	○	○	○	○	○	○		○			○	○	
Non usare mai prodotti abrasivi (polvere, lana d'acciaio)	○	○	○	○	○	○	○	○	○	○	○	○	○
Non usare solventi	○	○	○	○	○	○	○	○	○	○	○	○	○
Non bagnare	○	○	○	○	○	○		○					○
Non pulire con idropulitrice (prodotti da esterno)	○	○	○										○

Informazioni specifiche													
Consultare le informazioni aggiuntive allegate al prodotto.	○	○	○					○					

Conselhos de montagem

1. Leia atentamente as instruções de montagem.
2. Identifique os componentes do móvel.
3. Agrupe e verifique a ferragem.
4. Use as ferramentas necessárias.
5. Crie uma área para montagem.
6. Faça a montagem.

Conselhos de manutenção e limpeza

- Nunca force as ligações.
- Aperte os parafusos após algum tempo de uso.
- Guarde o manual de montagem; se faltar alguma peça, é a forma mais fácil de contactar a loja.
- Não use pós abrasivos, palha de aço ou solventes.
- Não molhe o produto.
- Remova cuidadosamente o pó.
- Use um pano ligeiramente húmido.

Instruções de manutenção	Materiais												
	Madeira maciça com óleo	Madeira encerada	Madeira envernizada ou tingida	Painel de madeira com papel decorativo	Painéis revestidos com melamina	Superfície lacada	Pedras	Couro	Metal	Plástico	Têxtil	Tecido revestido (PU, PVC)	Produto com partes elétricas
Pano macio ligeiramente húmido	○	○	○	○	○	○	○	○	○	○	○	○	○
Água com sabão	○	○	○	○	○	○	○		○	○		○	
Água com detergente					○	○	○		○	○			
Esponja anti-riscos					○		○						
Manutenção específica do fabricante	○	○	○				○	○	○			○	○

⚠ Advertências ⚠													
Antes de qualquer manutenção, limpe cuidadosamente o pó	○	○	○	○	○	○	○	○	○	○	○	○	○
Qualquer mancha deve ser limpa rapidamente	○	○	○	○	○	○		○			○	○	
Nunca use produtos abrasivos (pó, palha de aço)	○	○	○	○	○	○	○	○	○	○	○	○	○
Nunca use solventes	○	○	○	○	○	○	○	○	○	○	○	○	○
Não molhar	○	○	○	○	○	○		○					○
Não limpar com lavadora de alta pressão (produtos de exterior)	○	○	○										○

Informações específicas													
Consulte as informações adicionais anexadas ao produto.	○	○	○					○					

Montagehinweise

1. Lesen Sie die Montageanleitung sorgfältig durch.
2. Identifizieren Sie die Möbelteile.
3. Gruppieren und prüfen Sie die Beschläge.
4. Verwenden Sie das notwendige Werkzeug.
5. Richten Sie einen Montagebereich ein.
6. Führen Sie die Montage durch.

Hinweise zur Pflege und Reinigung

- Erzwingen Sie keine Verbindungen.
- Ziehen Sie die Schrauben nach einer gewissen Nutzungsdauer nach.
- Bewahren Sie die Montageanleitung auf; fehlt ein Teil, ist dies der einfachste Weg, das Geschäft zu kontaktieren.
- Verwenden Sie keine Scheuermittel, Stahlwolle oder Lösungsmittel.
- Nicht nass machen.
- Staub vorsichtig entfernen.
- Ein leicht feuchtes Tuch verwenden.

Pflegehinweise	Materialien												
	Massivholz geölt	Gewachstes Holz	Lackiertes oder gebeiztes Holz	Holzplatte mit Dekorpapier	Melaminbeschichtete Platten	Lackierte Oberfläche	Steine	Leder	Metall	Kunststoff	Textil	Beschichteter Stoff (PU, PVC)	Produkt mit elektrischen Teilen
Weiches, leicht feuchtes Tuch	○	○	○	○	○	○	○	○	○	○	○	○	○
Seifenwasser	○	○	○	○	○	○	○		○	○		○	
Wasser mit Reinigungsmittel					○	○	○		○	○			
Kratzfreie Scheuerschwamm					○		○						
Herstellerspezifische Pflege	○	○	○				○	○	○			○	○

⚠ Warnhinweise ⚠													
Vor jeder Wartung Staub sorgfältig entfernen	○	○	○	○	○	○	○	○	○	○	○	○	○
Flecken sollten sofort entfernt werden	○	○	○	○	○	○		○			○	○	
Keine scheuernden Produkte verwenden (Pulver, Stahlwolle)	○	○	○	○	○	○	○	○	○	○	○	○	○
Keine Lösungsmittel verwenden	○	○	○	○	○	○	○	○	○	○	○	○	○
Nicht nass machen	○	○	○	○	○	○		○					○
Nicht mit Hochdruckreiniger reinigen (für Außenprodukte)	○	○	○										○

Spezifische Informationen													
Beachten Sie die dem Produkt beiliegenden zusätzlichen Informationen.	○	○	○					○					

ES: **IMPORTANTE: RECICLAJE.**

Una vez finalizado el montaje:

→ Deposita la caja de cartón en el contenedor de papel y cartón.

→ Deposita las piezas plásticas no reutilizables en el contenedor de plásticos y envases.

→ Si no quiere conservar este folleto, deposítalo en el contenedor de papel y cartón.

EN: **IMPORTANT: RECYCLING.**

Once assembly is complete:

→ Place the cardboard box in the paper and cardboard recycling container.

→ Place non-reusable plastic parts in the plastic and packaging recycling container.

→ If you don't want to keep this leaflet, place it in the paper and cardboard recycling container.

FR: **IMPORTANT : RECYCLAGE.**

Une fois le montage terminé :

→ Déposez la boîte en carton dans le conteneur pour papier et carton.

→ Déposez les pièces en plastique non réutilisables dans le conteneur pour plastiques et emballages.

→ Si vous ne souhaitez pas conserver ce livret, déposez-le dans le conteneur pour papier et carton.

IT: **IMPORTANTE: RICICLAGGIO.**

Una volta completato il montaggio:

→ Smaltisci la scatola di cartone nel contenitore per carta e cartone.

→ Smaltisci le parti in plastica non riutilizzabili nel contenitore per plastica e imballaggi.

→ Se non desideri conservare questo libretto, gettalo nel contenitore per carta e cartone.

PT: **IMPORTANTE: RECICLAGEM.**

Após concluir a montagem:

→ Coloque a caixa de cartão no contentor de papel e cartão.

→ Coloque as peças plásticas não reutilizáveis no contentor de plásticos e embalagens.

→ Se não quiser guardar este folheto, coloque-o no contentor de papel e cartão.

DE: **WICHTIG: RECYCLING.**

Nach dem Zusammenbau:

→ Entsorge den Karton im Papier- und Kartoncontainer.

→ Nicht wiederverwendbare Kunststoffteile gehören in den Container für Kunststoffe und Verpackungen.

→ Wenn du dieses Heft nicht aufbewahren möchtest, wirf es in den Papier- und Kartoncontainer.







https://quefairedemesdechets.fr